NOTICE PIECES COMPRESSEUR MSP - MSP COMPRESSOR PARTS LISTS

MSP2000 – MSP2200 – MSP2500 – MSP2800 – MSP3200

Ref : MAC2DP03591 Indice : 24

10 allée du canal
ZC des Landes
42160 Saint-Cyprien

Tel : +33 (0)4 77 02 13 08
Fax : +33 (0)4 77 02 20 28
contact@mac3.fr

www.mac3.fr

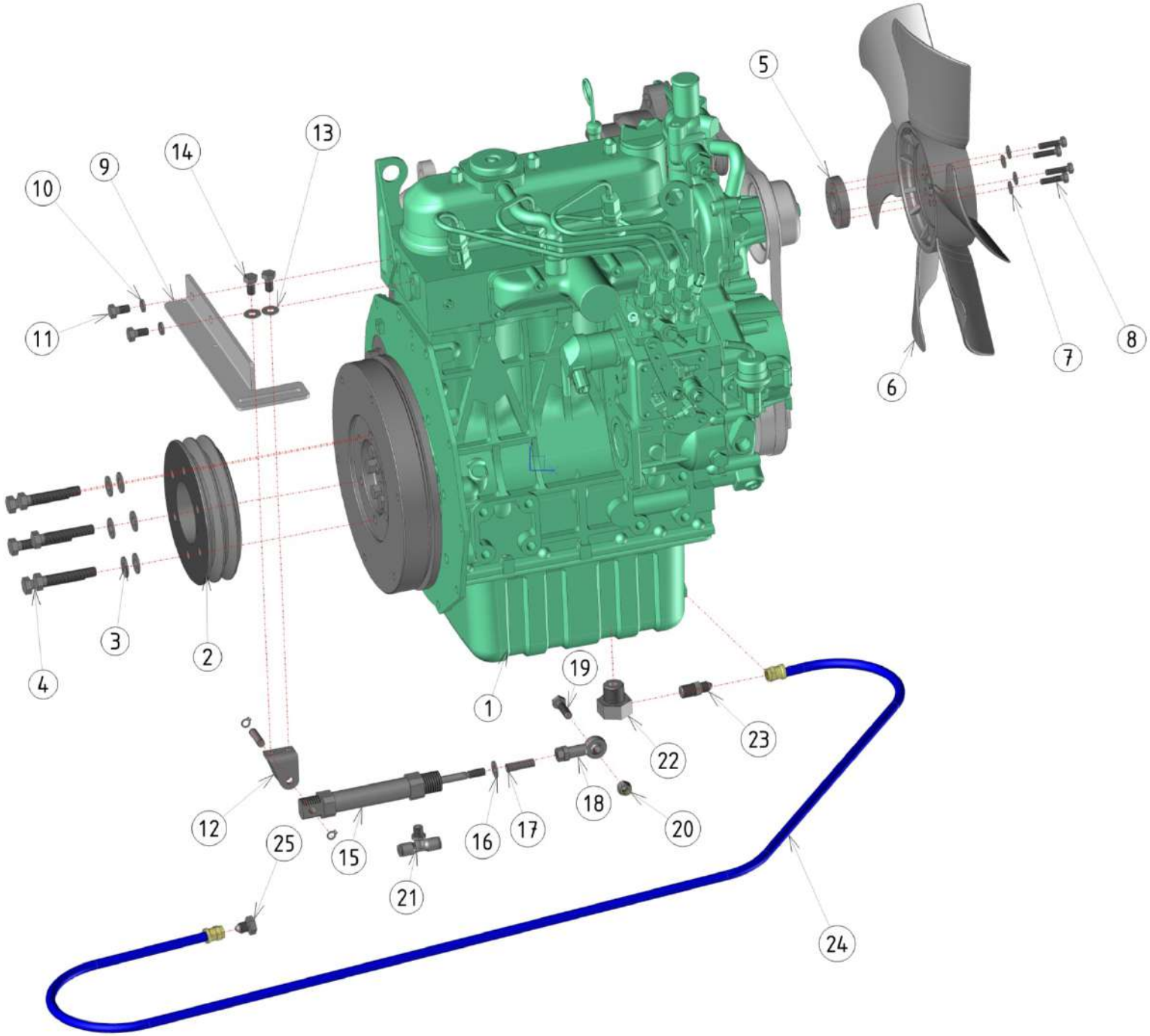
1
2
3
4
5
6
7
8
9
10
11
12
13
14
15
16
17
18
19
20
21
22
23
24
25

Repère	Référence	Nombre	Désignation	Repère	Référence	Nombre	Désignation
1	MAC2AS03506	1	Moteur version 2000 à 2500	-	MAC2AS03249		Rechange cartouche filtre à huile
1	MAC2AS03507	1	Moteur version 2800 à 3200	-	MAC2AS03250		Rechange courroie alternateur 2000 à 2500
2	MAC2AP02272	1	Poulie moteur version 2000 à 2500	-	MAC2AS03386		Rechange courroie alternateur 2800 à 3200
2	MAC2AP03478	1	Poulie moteur version 2800 à 3200	-	MAC2AS05263		Alternateur
3	MAC2AS02559	6	Rondelle	-	MAC2AS05264		Solénoid
4	MAC2AS03198	6	Vis	-	MAC2AS05228		Patte accélérateur
5	MAC2AS02537	1	Cale ventilateur	-	MAC2AS05265		Calorstat
6	MAC2AS02499	1	Ventilateur	-	MAC2AS05269		Joint turbo 2800-3200
7	MAC2AS02526	4	Rondelle	-	MAC2AS05439		Démarreur
8	MAC2AS02538	4	Vis				
9	MAC2AP02295	1	Support vérin				
10	MAC2AS02532	2	Rondelle				
11	MAC5AS00716	2	Vis				
12	MAC2AS02298	1	Chape				
13	MAC2AS02536	2	Rondelle				
14	MAC5AS00716	2	Vis				
15	MAC2AS02296	1	Vérin				
16	MAC3AS02496	1	Rondelle				
17	MAC2AP02450	1	Ressort vérin				
18	MAC2AS02448	1	Chape				
19	MAC2AS02483	1	Vis				
20	MAC3AS02098	1	Ecrou				
21	MAC5AS02058	1	Té				
22	MAC2AP03568	1	OPTION VIDANGE DEPORTE : Raccord				
23	MAC2AS03569	1	OPTION VIDANGE DEPORTE : Raccord				
24	MAC2AS05498	1	OPTION VIDANGE DEPORTE : Flexible				
25	MAC2AS03223	1	OPTION VIDANGE DEPORTE : Bouchon				

Version 2000 à 2500

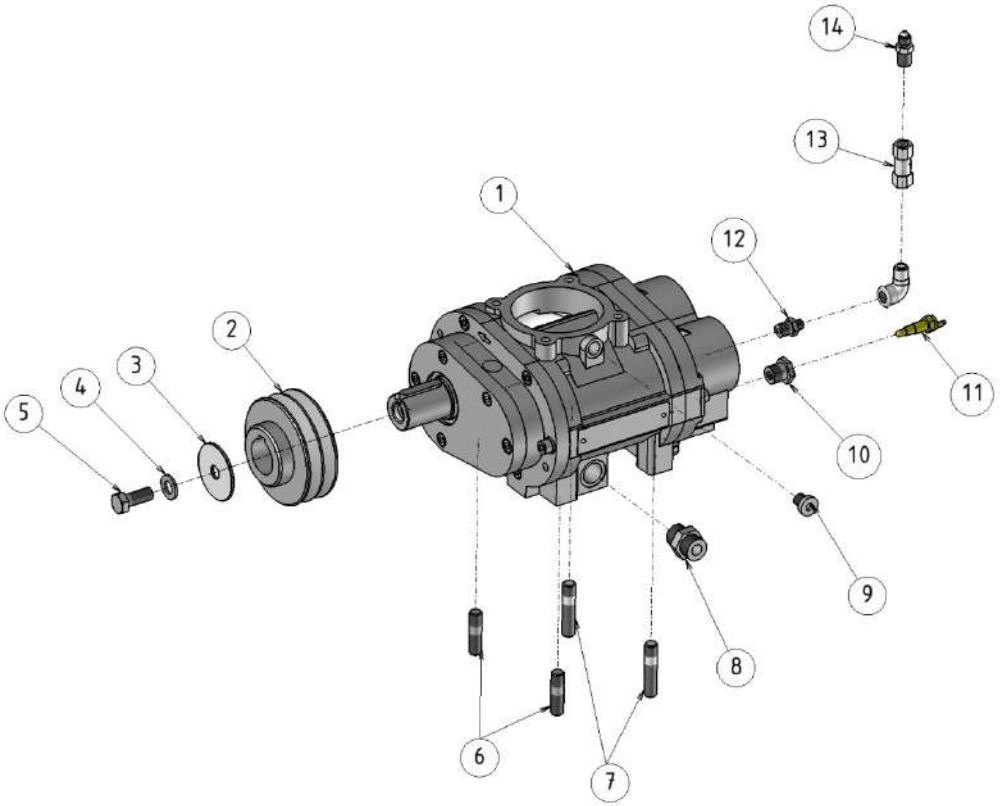

Version 2800 à 3200

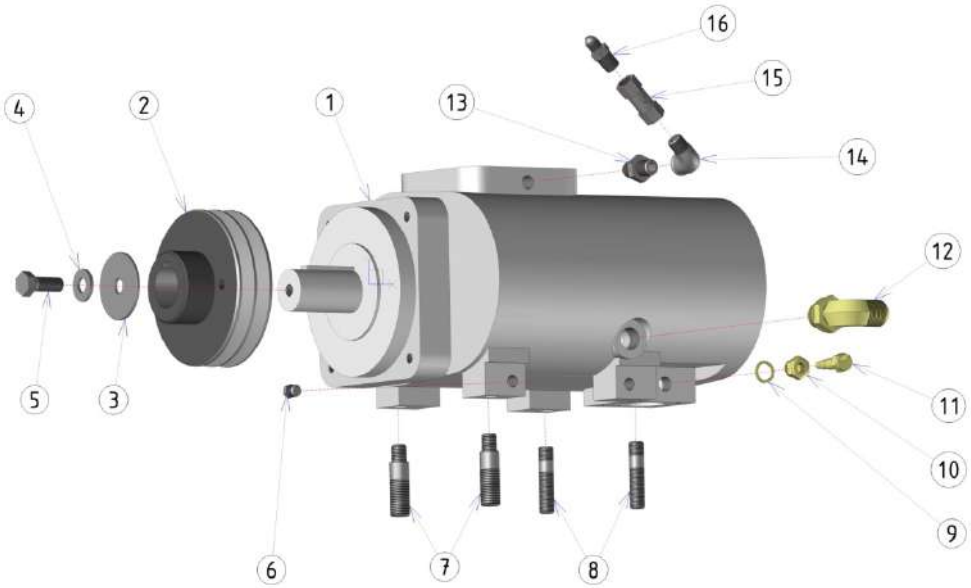

Version 2000 à 2500				Version 2800 à 3200			
Repère	**Référence**	**Nombre**	**Désignation**	**Repère**	**Référence**	**Nombre**	**Désignation**
1	MAC2AS04629	1	Bloc-vis	1	MAC2AS02287	1	Bloc-vis
2	MAC2AP04602	1	Poulie	2	MAC2AP02387	1	Poulie
3	MAC2AP02476	1	Rondelle	3	MAC2AP02476	1	Rondelle
4	MAC2AS02523	1	Rondelle	4	MAC2AS02523	1	Rondelle
5	MAC2AS02489	1	Vis	5	MAC2AS02489	1	Vis
6	MAC2AP04601	2	Goujon	6	MAC2AS02291	1	Bouchon
7	MAC2AS04601	2	Goujon	7	MAC2AP02546	2	Goujon
8	MAC2AS04627	1	Raccord	8	MAC2AS02500	2	Goujon
9	MAC2AS04659	1	Bouchon	9	MAC2AS02470	1	Joint
10	MAC2AS04631	1	Réduction	10	MAC2AP02290	1	Réduction
11	MAC2AS02292	1	Sonde température	11	MAC2AS02292	1	Sonde température
12	MAC2AS04633	1	Mamelon	12	MAC2AS02289	1	Coude version
13	MAC2AS02307	1	Clapet anti-retour	13	MAC5AS02041	1	Mamelon
14	MAC2AS02308	1	Raccord	14	MAC2AS02423	1	Coude
				15	MAC2AS02307	1	Clapet anti-retour
				16	MAC2AS02308	1	Raccord

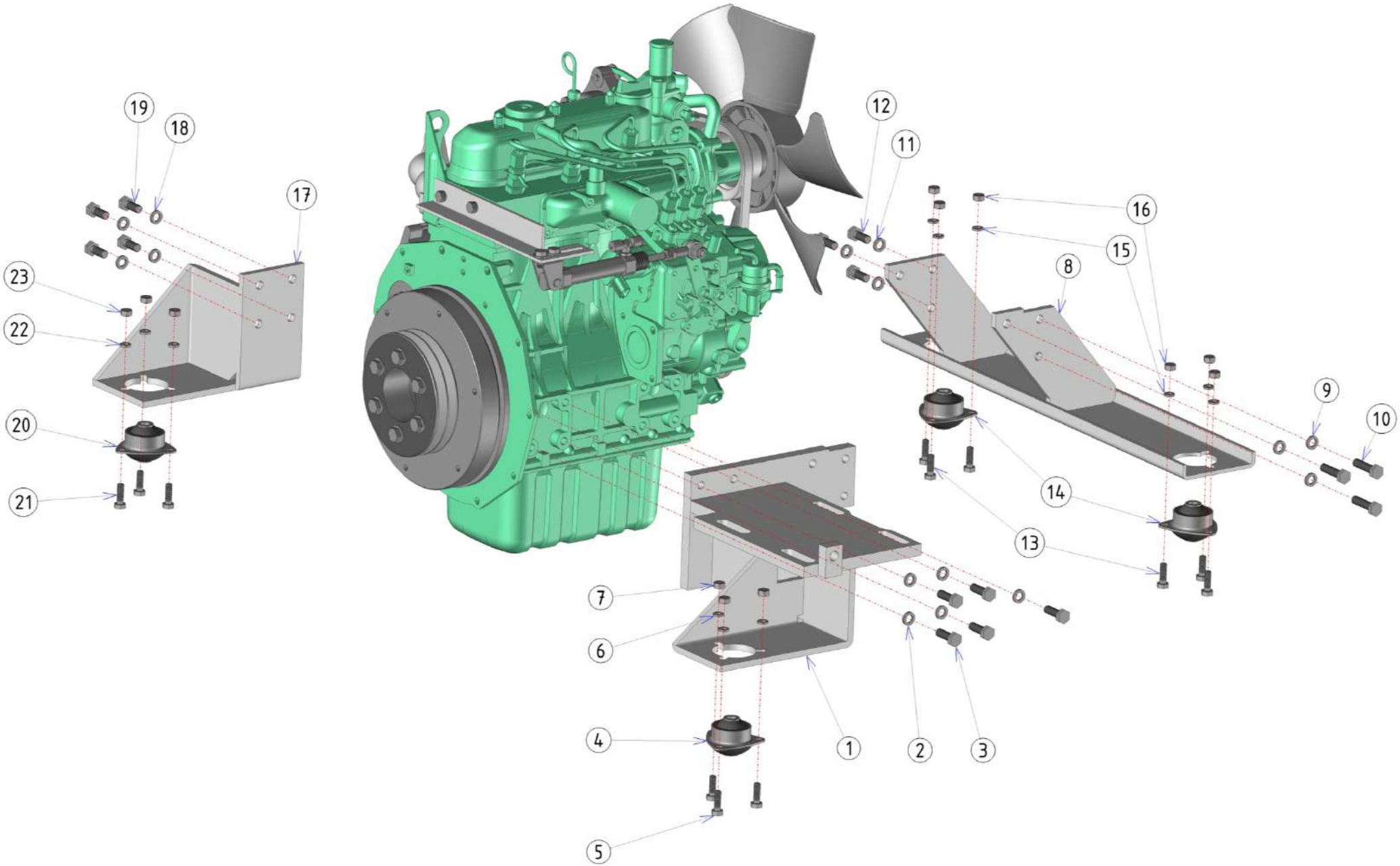
19
18
17
23
22
20
21
12
11
16
15
8
9
10
14
13
7
6
4
1
2
3
5

Repère	Référence	Nombre	Désignation	Repère	Référence	Nombre	Désignation
1	MAC2AP05127	1	Chaise version 2000 à 2500				
1	MAC2AP02359	1	Chaise version 2800 à 3200				
2	MAC2AS02494	5	Rondelle				
3	MAC2AS03200	5	Vis				
4	MAC2AS02299	1	Plot				
5	MAC2AS02483	3	Vis				
6	MAC2AS02532	3	Rondelle				
7	MAC2AS02531	3	Ecrou				
8	MAC2AP02360	1	Support arrière				
9	MAC2AS02494	3	Rondelle				
10	MAC2AS02492	3	Vis				
11	MAC2AS02494	3	Rondelle				
12	MAC2AS03199	3	Vis				
13	MAC2AS02483	6	Vis				
14	MAC2AS02299	2	Plot				
15	MAC2AS02532	6	Rondelle				
16	MAC2AS02531	6	Ecrou				
17	MAC2AP02361	1	Support avant				
18	MAC2AS02494	4	Rondelle				
19	MAC2AS03199	4	Vis				
20	MAC2AS02299	1	Plot				
21	MAC2AS02483	3	Vis				
22	MAC2AS02532	3	Rondelle				
23	MAC2AS02531	3	Ecrou				

Version 2000 à 3200

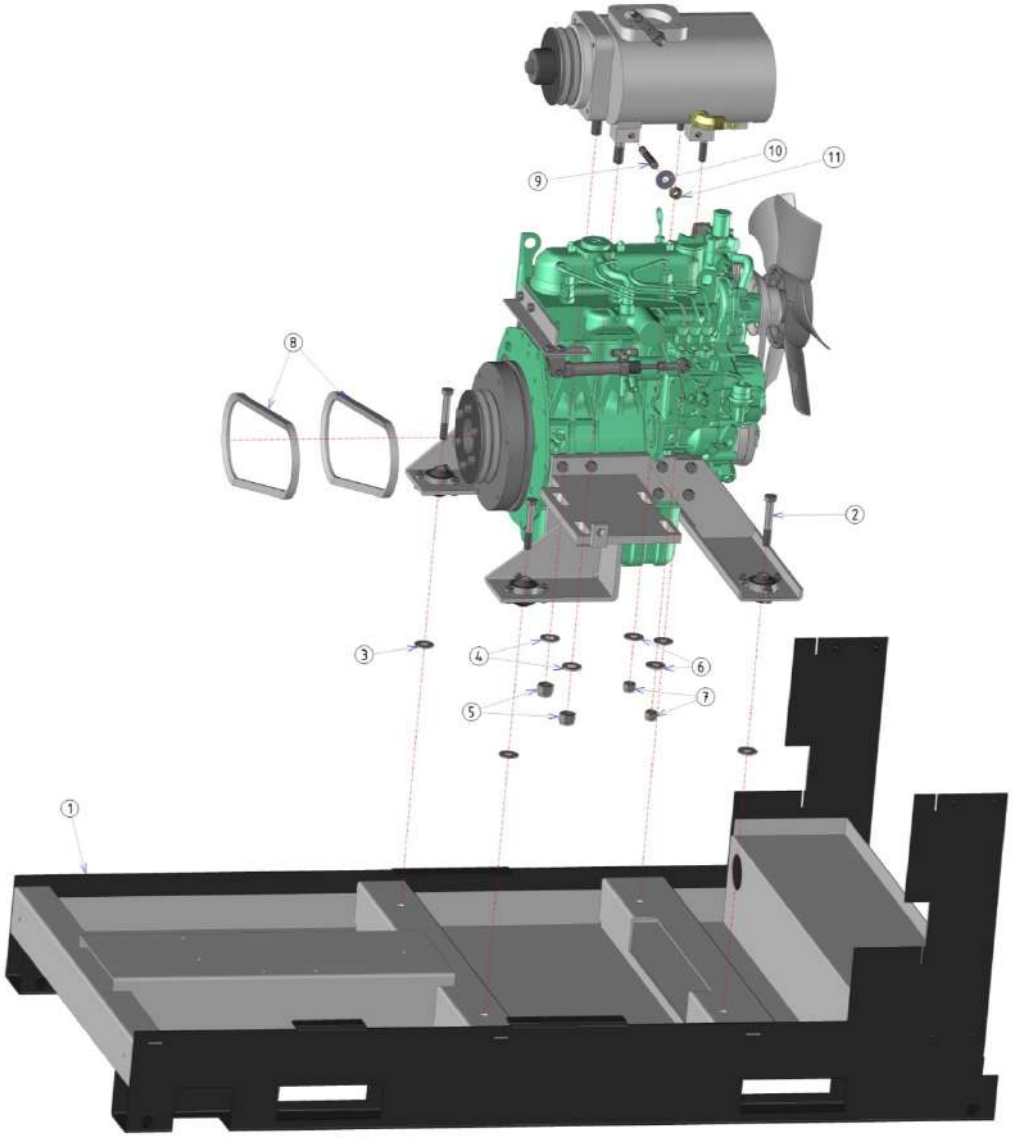

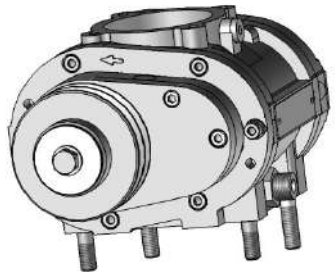

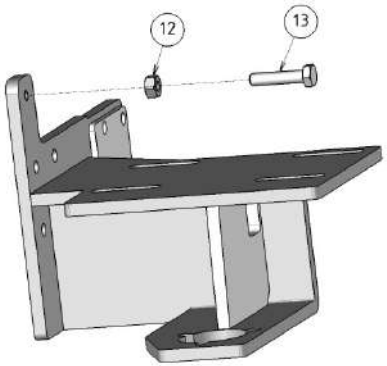

Repère	Référence	Nombre	Désignation	Repère	Référence	Nombre	Désignation
1	MAC2AP02338	1	Chassis premium 2200 à 3200				
1	MAC2AP05272	1	Chassis normal 2000 à 3200				
2	MAC2AS02535	4	Vis				
3	MAC2AS02533	4	Rondelle				
4	MAC2AS03191	2	Rondelle version 2800 à 3200				
4	MAC2AS02523	2	Rondelle version 2000 à 2500				
5	MAC2AS03190	2	Ecrou version 2800 à 3200				
5	MAC2AS02488	2	Ecrou version 2000 à 2500				
6	MAC2AS02533	2	Rondelle				
7	MAC2AS02488	2	Ecrou				
8	MAC2AS04624	2	Courroie version 2000 à 2500				
8	MAC2AS03342	2	Courroie version 2800 à 3200				
9	MAC2AP02534	1	Goujon version 2800 à 3200				
10	MAC2AS02533	1	Rondelle version 2800 à 3200				
11	MAC2AS02488	1	Ecrou version 2800 à 3200				
12	MAC2AS05377	1	Ecrou version 2000 à 2500				
13	MAC2AS05378	1	Vis				

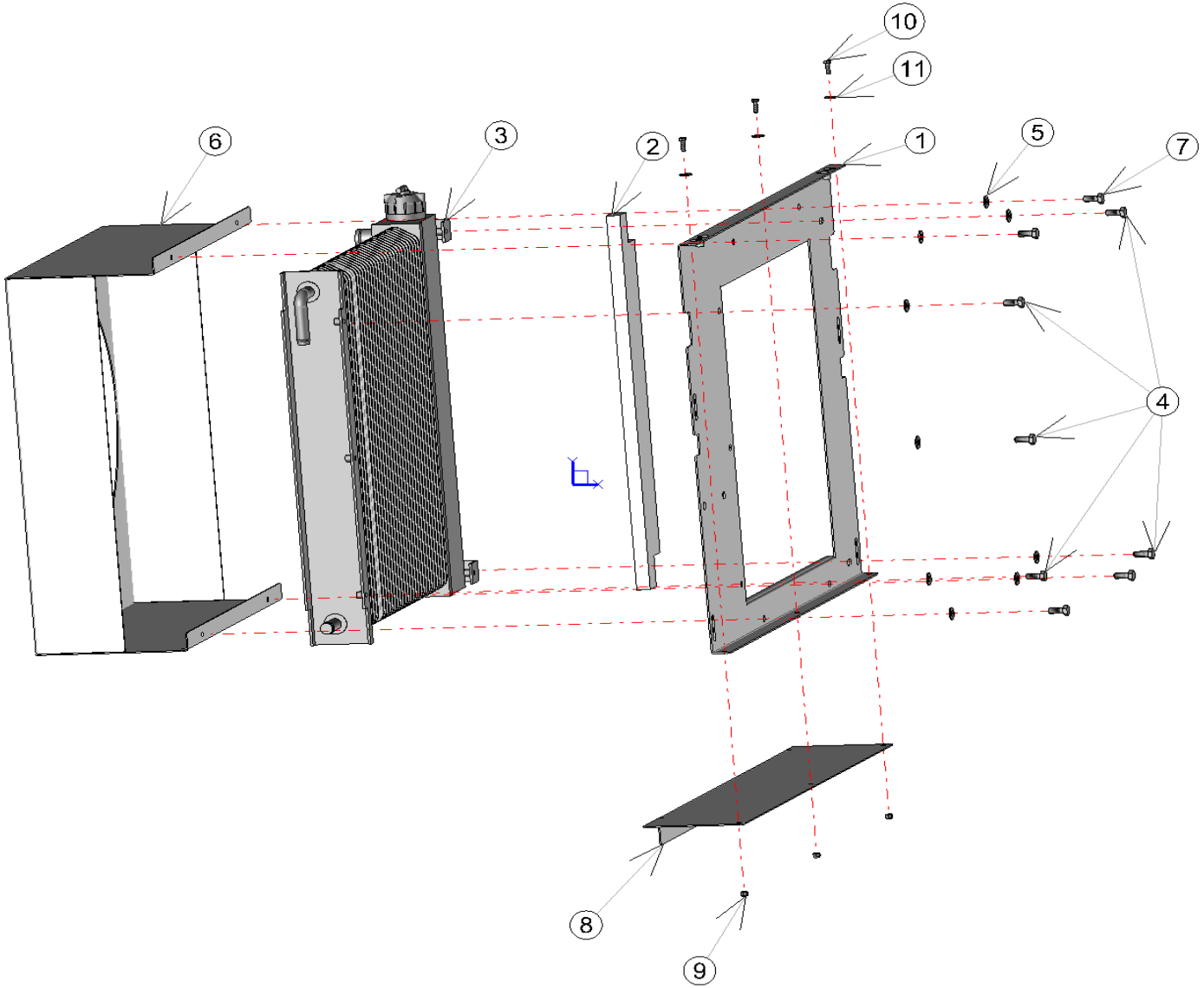
10
11
6
3
2
1
5
7
4
8
9

Repère	Référence	Nombre	Désignation	Repère	Référence	Nombre	Désignation
1	MAC2AP02302	1	Cloison				
2	MAC2AP02552	1	Mousse				
3	MAC2AS05347	1	Radiateur				
-	MAC2AS04694	1	Bouchon radiateur				
4	MAC2AS02487	5	Vis				
5	MAC2AS02536	5	Rondelle				
6	MAC2AP02303	9	Hotte				
7	MAC2AS02487	4	Vis				
8	MAC2AP03640	1	VERSION normal: Carter				
9	MAC3AS00913	3	VERSION normal : Ecrou				
10	MAC2AS02485	3	VERSION normal : Vis				
11	MAC2AS03241	3	VERSION normal : Rondelle				

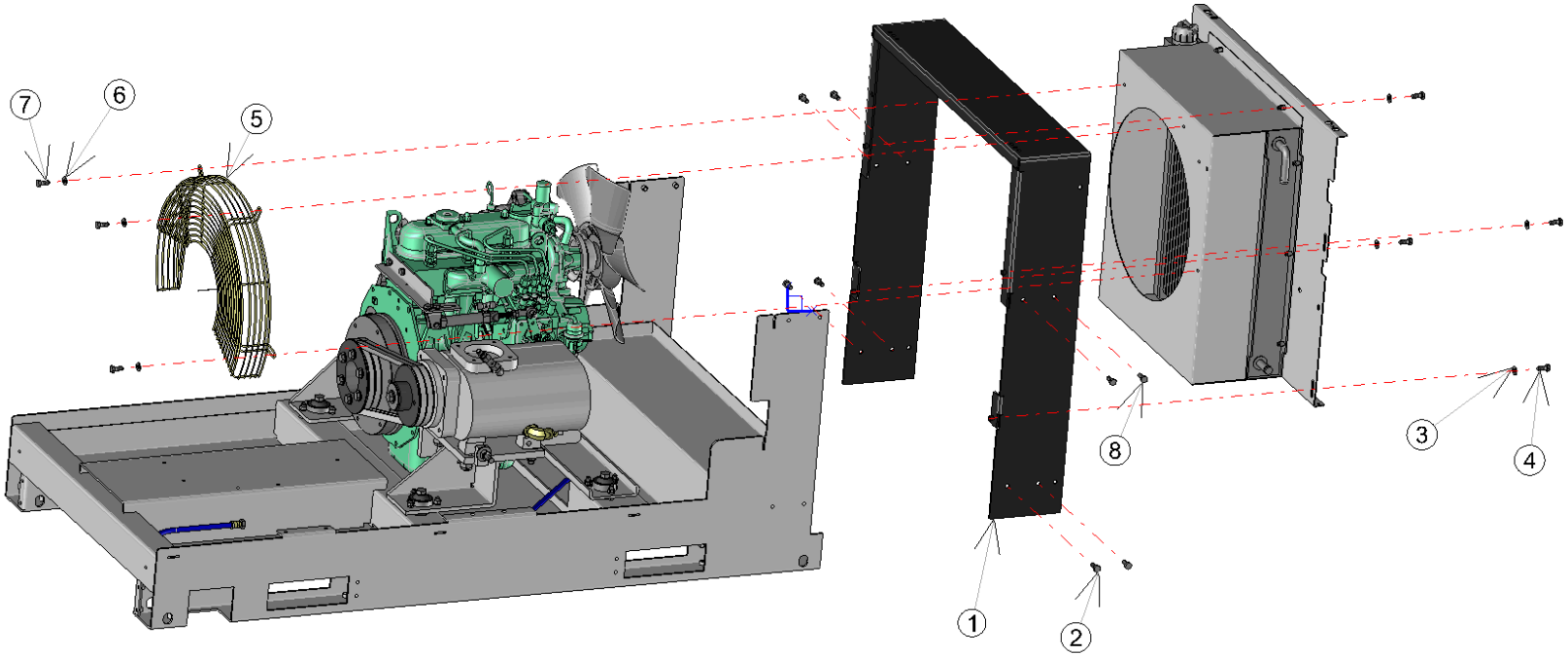
7
6
5
8
3
4
1
2

Repère	Référence	Nombre	Désignation	Repère	Référence	Nombre	Désignation
1	MAC2AP02301	1	Poteau				
2	MAC2AS02487	4	Vis				
3	MAC2AS02536	4	Rondelle				
4	MAC2AS02487	4	Vis				
5	MAC2AP02350	1	Grille				
6	MAC2AS02536	3	Rondelle				
7	MAC2AS02487	3	Vis				
8	MAC2AS02487	4	Vis				

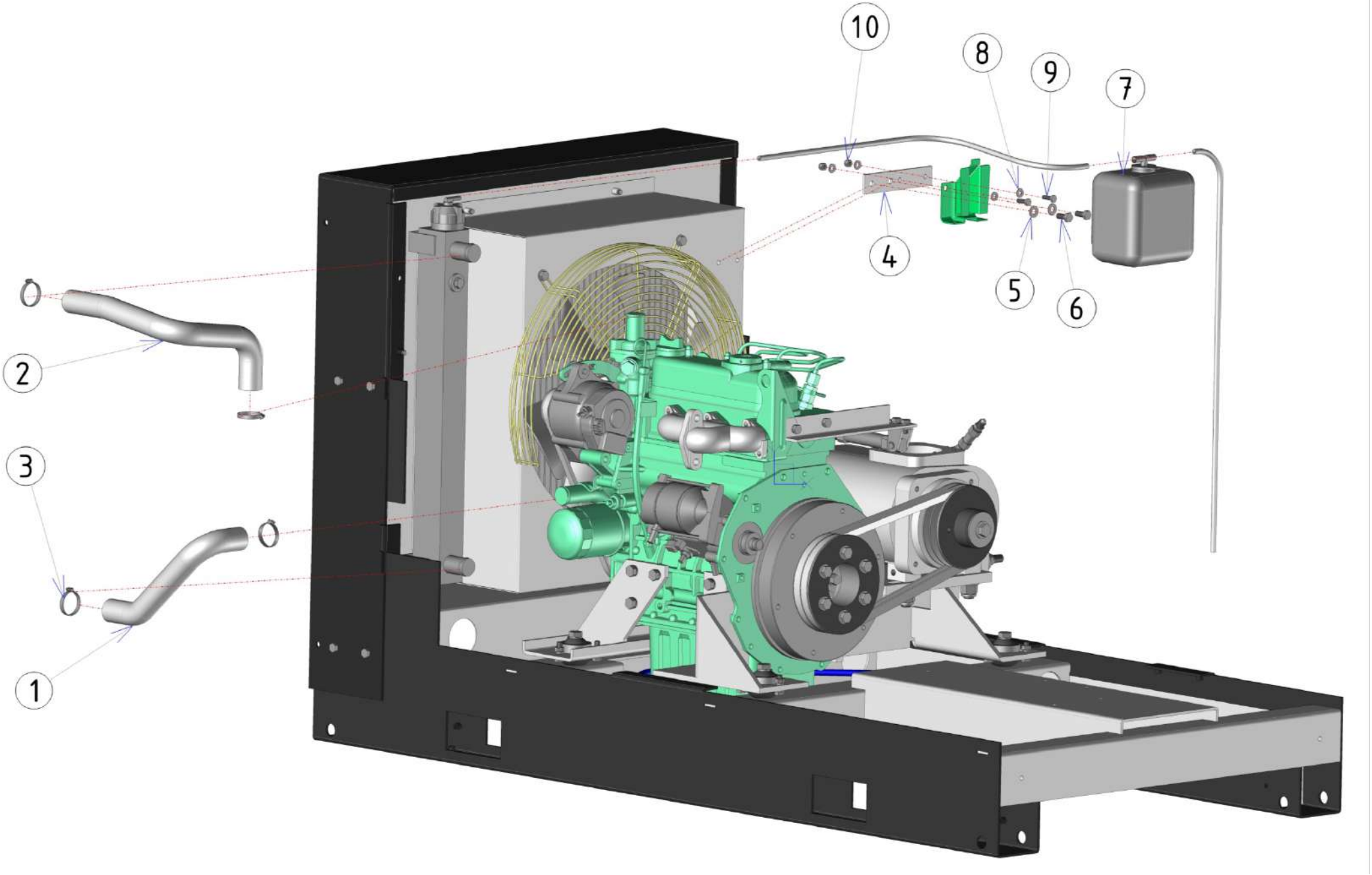
10
8
9
7
4
5
6
2
3
1

Repère	Référence	Nombre	Désignation	Repère	Référence	Nombre	Désignation
1	MAC2AP02315	1	Durite eau basse				
2	MAC2AP02314	1	Durite eau haute				
3	MAC2AS02551	4	Collier				
4	MAC2AP02386	1	Support vase				
5	MAC2AS02536	2	Rondelle				
6	MAC2AS02487	2	Vis				
7	MAC2AS02443	1	Vase expansion				
-	MAC2AP02354	1.6	Durite vase expansion				
8	MAC2AS02526	4	Rondelle				
9	MAC2AS02525	2	Vis				
10	MAC3AS00878	2	Ecrou				

Version 2000 à 2500

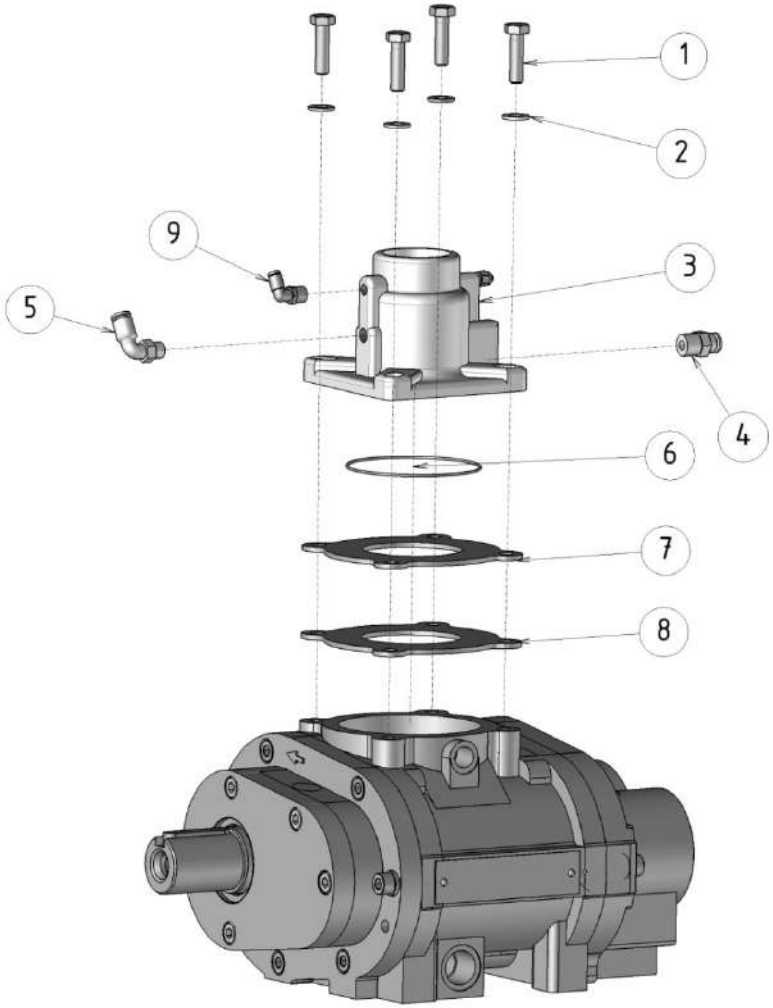

Version 2800 à 3200

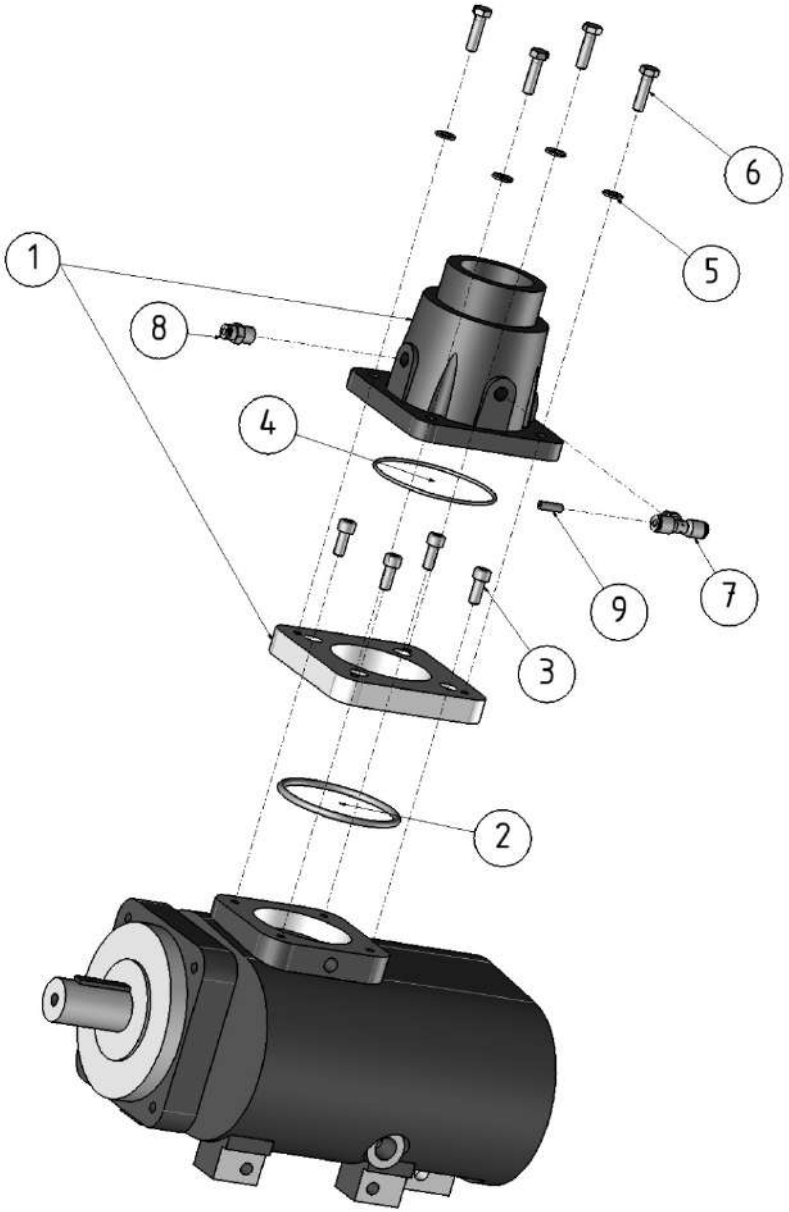

Version 2000 à 2500				Version 2800 à 3200			
Repère	**Référence**	**Nombre**	**Désignation**	**Repère**	**Référence**	**Nombre**	**Désignation**
1	MAC2AS02497	4	Vis	1	MAC2AS02541	1	Soupape d'aspiration
2	MAC2AS02536	4	Rondelle	2	MAC2AS02468	1	Joint
3	MAC2AS03760	1	Soupape	3	MAC2AS02498	4	Vis
-	MAC2AS05463	1	Kit réparation soupape	4	MAC2AS02467	1	Joint
4	MAC5AS02060	1	Raccord	5	MAC2AS02536	4	Rondelle
5	MAC5AS02113	1	Raccord	6	MAC2AS02497	4	Vis
6	MAC2AS05159	1	Joint	7	MAC5AS02058	1	Raccord
7	MAC2AP04603	1	Entretoise	8	MAC5AS02060	1	Raccord
8	MAC2AS04637	1	Joint	9	MAC2AP05292	1	Restriction
9	MAC2AS05005	1	Raccord coudé				

Version 2000

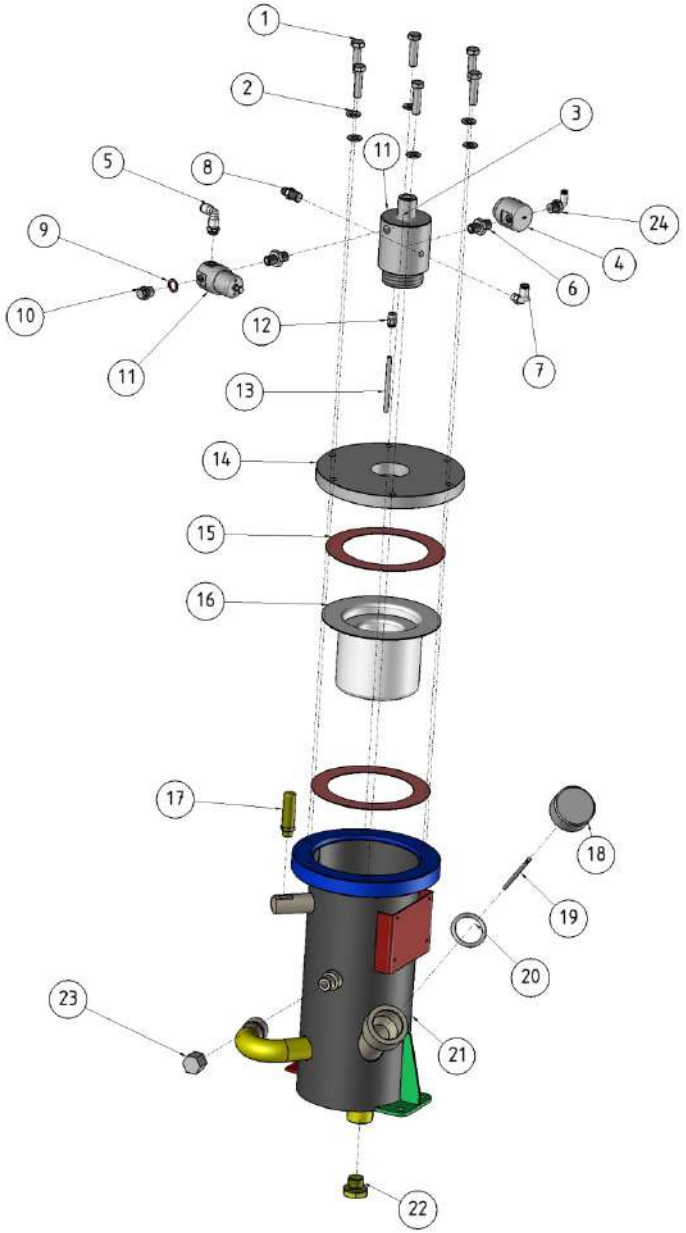

Version 2200 à 3200

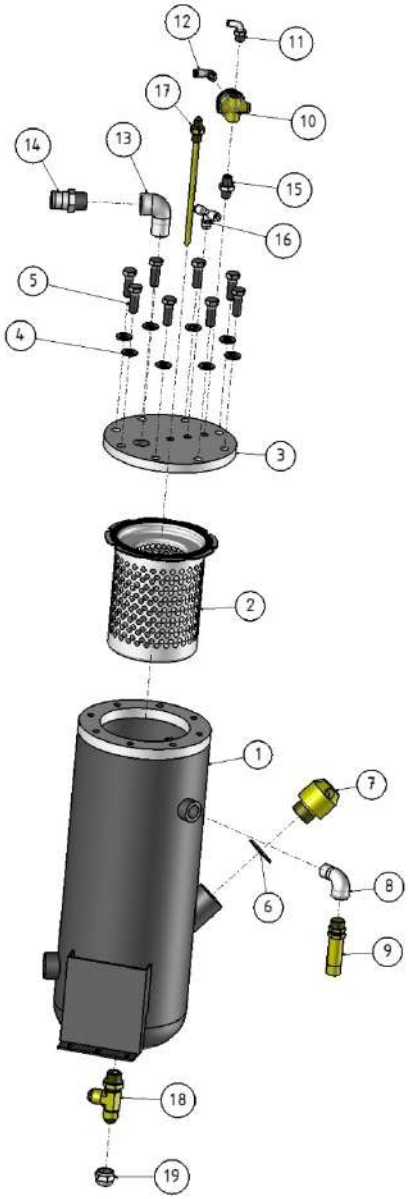

OPTION VIDANGE DEPORTEE

Emptying Deport Option

2200 à 3200

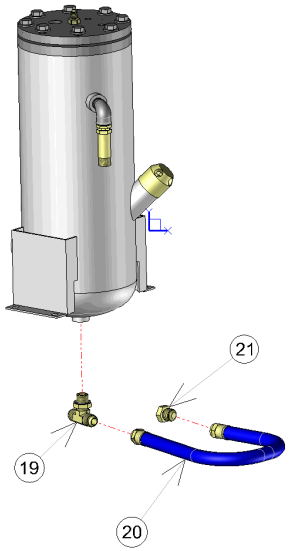

Version 2000			
Repère	**Référence**	**Nombre**	**Désignation**
1	MAC2AS05123	6	Vis
2	MAC2AS02559	6	Rondelle
3	MAC5AS02060	1	Raccord
4	MAC2AS04639	1	Mise à vide
5	MAC5AS02112	1	Raccord coudé
6	MAC5AS02041	2	Mamelon
7	MAC5AS02113	1	Raccord coudé
8	MAC2AS02308	1	Raccord
9	MAC2AS05161	1	Joint
10	MAC2AS05160	1	Bouchon
11	MAC2AS04640	1	Régulateur
12	MAC2AS04768	1	Raccord
13	MAC2AS04767	1	Tube plongeur
14	MAC2AS04761	1	Couvercle séparateur
15	MAC2AS04760	2	Joint séparateur
16	MAC2AS04760	1	Cartouche séparateur
17	MAC9AS04769	1	Soupape de sécurité
18	MAC2AP04762	1	Bouchon séparateur
19	MAC2AS04763	1	Jauge séparateur
20	MAC2AS04765	1	Joint séparateur
21	MAC2AP04538	1	Séparateur
22	MAC2AS05297	1	Bouchon vidange séparateur
23	MAC2AP04766	1	Bouchon séparateur
24	MAC2AS02293	1	Raccord coudé

Version 2200 à 3200			
Repère	**Référence**	**Nombre**	**Désignation**
1	MAC2AP02316	1	Séparateur
2	MAC2AS02317	1	Cartouche filtration
3	Fourniture séparateur	1	Couvercle
4	MAC2AS02523	8	Rondelle
5	MAC2AS02489	8	Vis
6	MAC3AS00831	1	Joint
7	MAC2AP02408	1	Bouchon
8	MAC2AS02425	1	Coude
9	MAC9AS02116	1	Soupape
10	MAC2AS04639	1	Mis à vide version 2000 à 2500
10	MAC2AS02322	1	Mis à vide version 2800 à 3200
11	MAC2AS02293	1	Raccord
12	MAC5AS02112	1	Raccord version 2000 à 2500
12	MAC5AS02113	1	Raccord version 2800 à 3200
13	MAC5AS02047	1	Coude
14	MAC2AP03676	1	Manchon
15	MAC5AS02041	1	Mamelon
16	MAC2AS02305	1	Té
17	MAC2AP02318	1	Tube plongeur
18	MAC2AS02326	1	Té
19	MAC2AS02432	1	Bouchon

Option vidange déportée sur châssis premium 2200 à 3200			
Repère	**Référence**	**Nombre**	**Désignation**
19	MAC2AS02478	1	OPTION VIDANGE DEPORTE : Té
20	MAC2AP05499	1	OPTION VIDANGE DEPORTE : Flexible
21	MAC2AS03222	1	OPTION VIDANGE DEPORTE : Bouchon

Version normal 2000
Normal version 2000

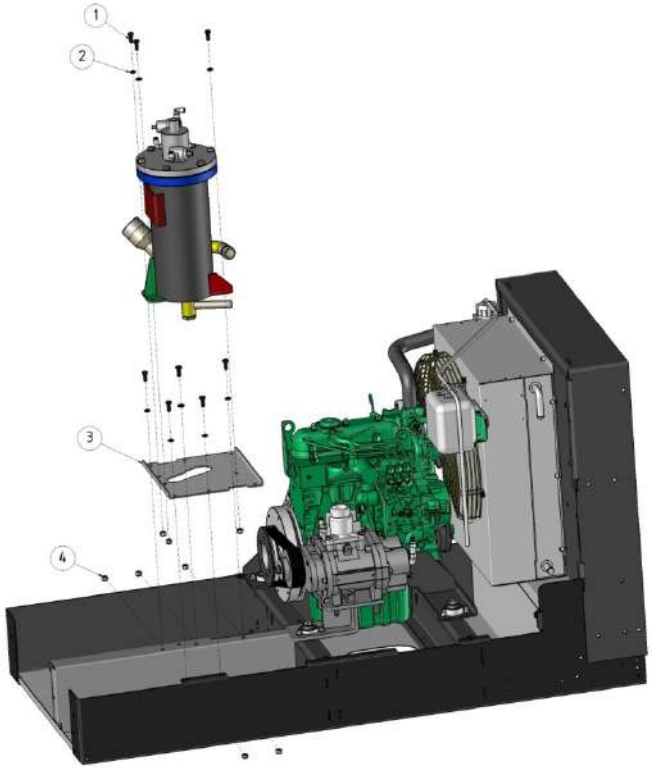

Version normal 2200 à 3200
Normal version 2200 - 3200

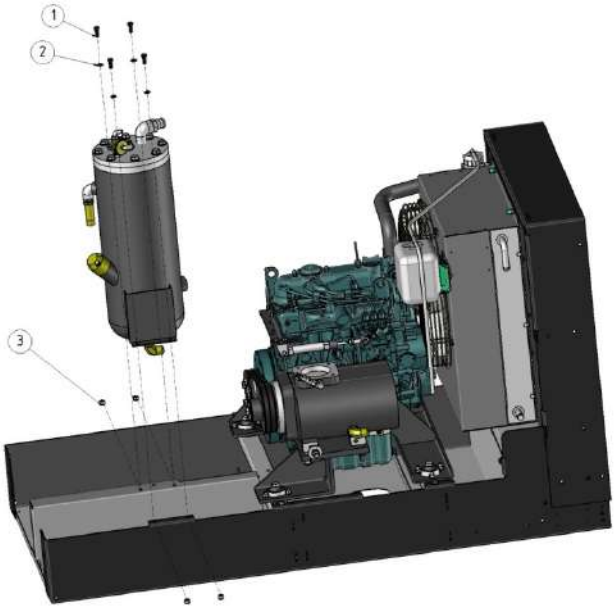

Version premium 2200 à 3200
Premium version 2200 - 3200

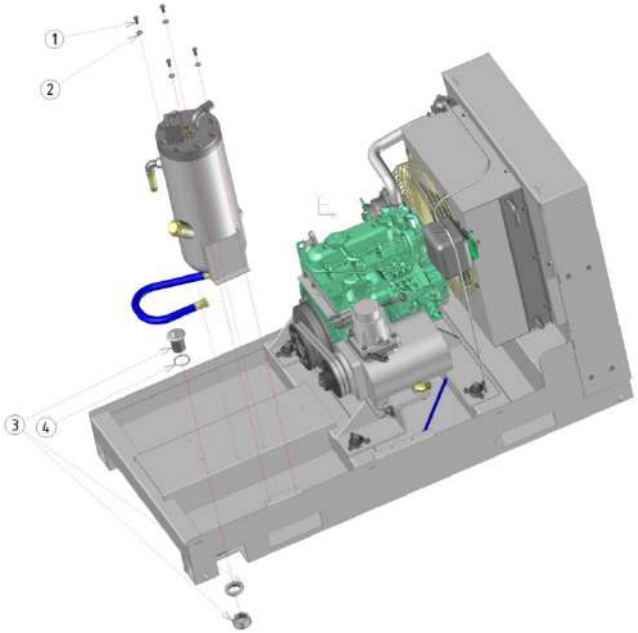

Version normal 2000			
Repère	**Référence**	**Nombre**	**Désignation**
1	MAC2AS02487	8	Vis
2	MAC2AS02536	8	Rondelle
3	MAC2AP04754	1	Support
4	MAC3AS02098	5	Ecrou

Version premium 2200 à 3200			
Repère	**Référence**	**Nombre**	**Désignation**
1	MAC2AS02487	4	Vis
2	MAC2AS02536	4	Rondelle
3	MAC2AP03727	1	B ouchon
4	MAC5AS00773	1	Joint

Version normal 2200 à 3200			
Repère	**Référence**	**Nombre**	**Désignation**
1	MAC2AS02487	4	Vis
2	MAC2AS02536	4	Rondelle
3	MAC3AS02098	4	Ecrou

Version 2000 à 2500

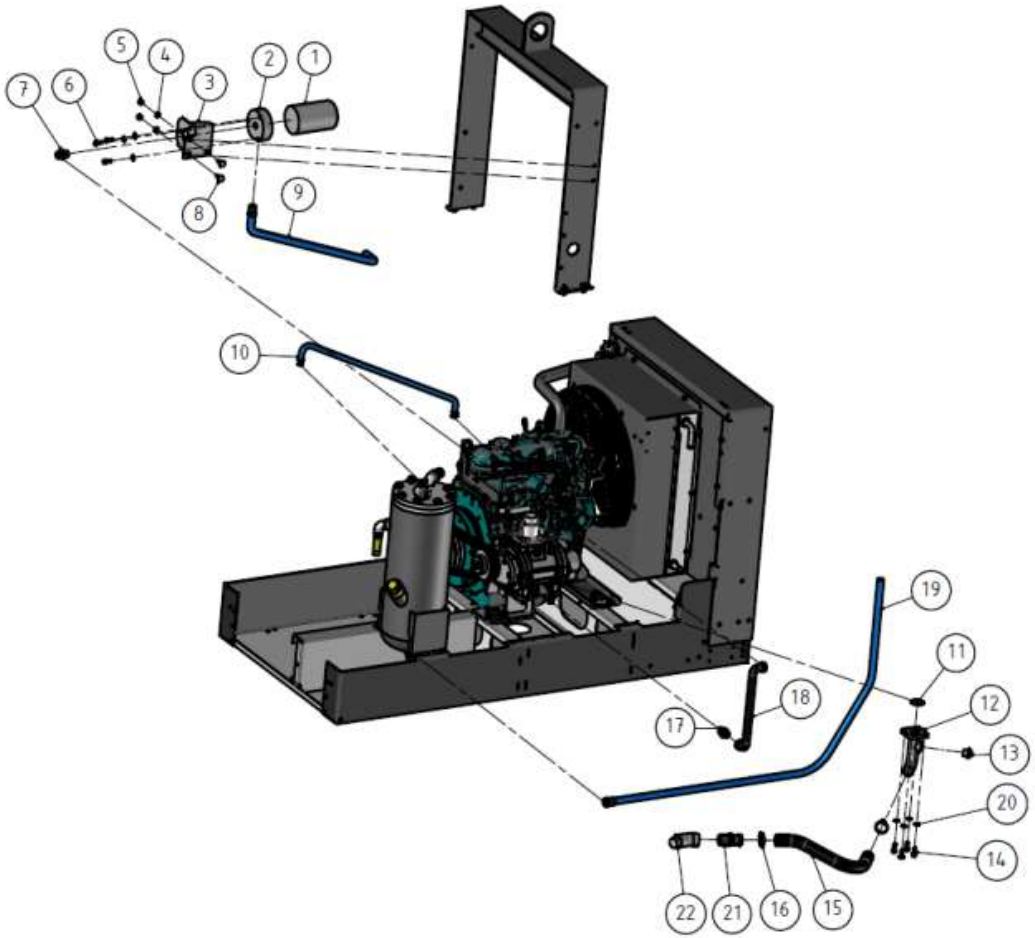

Version 2800 à 3200

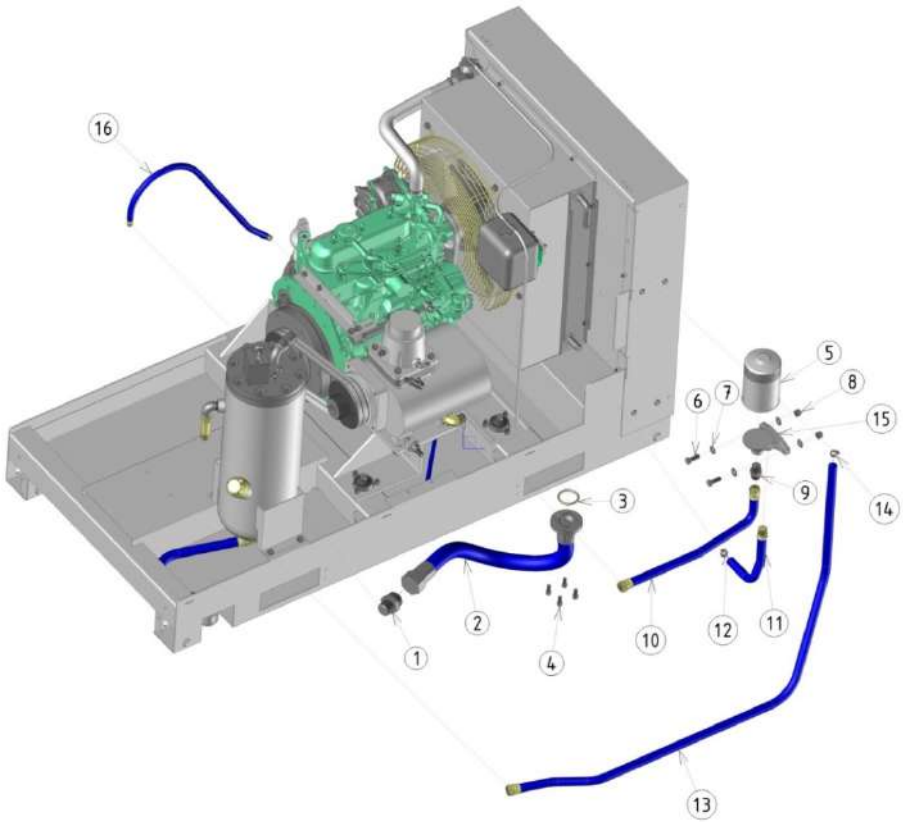

Version 2000 à 2500				Version 2800 à 3200			
Repère	**Référence**	**Nombre**	**Désignation**	**Repère**	**Référence**	**Nombre**	**Désignation**
1	MAC2AS04625	1	Filtre à huile	1	MAC2AS02581	1	Raccord
2	MAC2AS04648	1	Embase filtre à huile	2	MAC2AP03246	1	Flexible version
3	MAC2AS04626	1	Support filtre à huile	3	MAC3AS01830	1	Joint version
4	MAC2AS02536	2	Rondelle	4	MAC2AS02498	4	Vis version
5	MAC3AS02098	2	Ecrou	5	MAC2AS02309	1	Filtre
6	MAC2AS02487	3	Vis	6	MAC3AS00888	2	Vis
7	MAC2AS04627	1	Raccord	7	MAC2AS02559	4	Rondelle
8	MAC2AS03206	2	Vis	8	MAC2AS02545	2	Ecrou
9	MAC2AS05494	1	Flexible	9	MAC2AS02311	1	Raccord
10	MAC2AS05505	1	Flexible version 2000	10	MAC2AP05496	1	Flexible
10	MAC2AS05495	1	Flexible version 2200-2500	11	MAC2AP05497	1	Flexible
11	MAC2AS04645	1	Joint	12	MAC2AS02464	1	Collier
12	MAC2AS04648	1	Embase	13	MAC2AP05500	1	Flexible
13	MAC2AS04643	1	Bouchon	14	MAC2AS02464	1	Collier
14	MAC2AS02498	4	Vis	15	MAC2AS02438	1	Embase
15	MAC2AS04642	0.5	Flexible	16	MAC2AP05505	1	Flexible
16	MAC2AS06243	2	Collier				
17	MAC2AS04627	1	Raccord				
18	MAC2AS04628	1	Flexible				
19	MAC2AS05493	1	Flexible Version 2000				
19	MAC2AS05162	1	Flexible Version 2200 à 2500				
20	MAC2AS02532	4	Rondelle				
21	MAC2AP04608	1	Raccord Version 2200 à 2500				
22	MAC2AS02543	1	Raccord coudé Version 2200 à 2500				

Version normal 2000 à 2500

Normal version 2000 - 2500

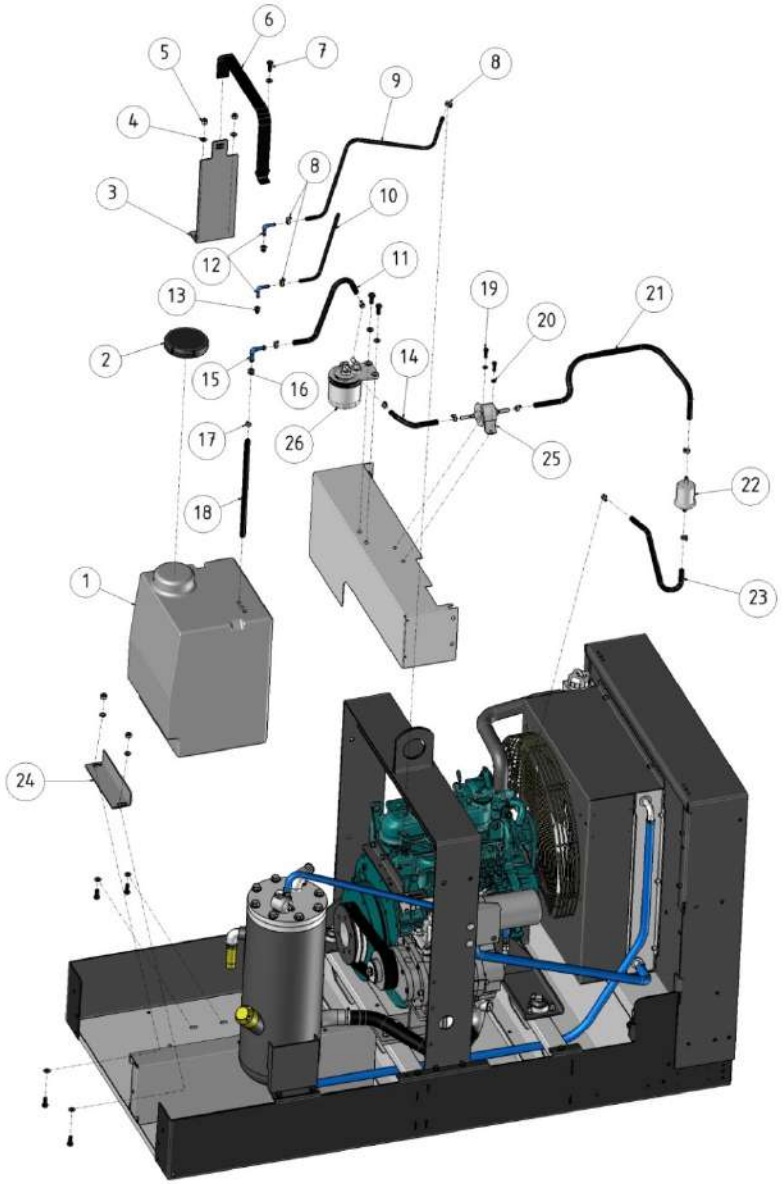

Version normal 2800 à 3200

Normal version 2800 - 3200

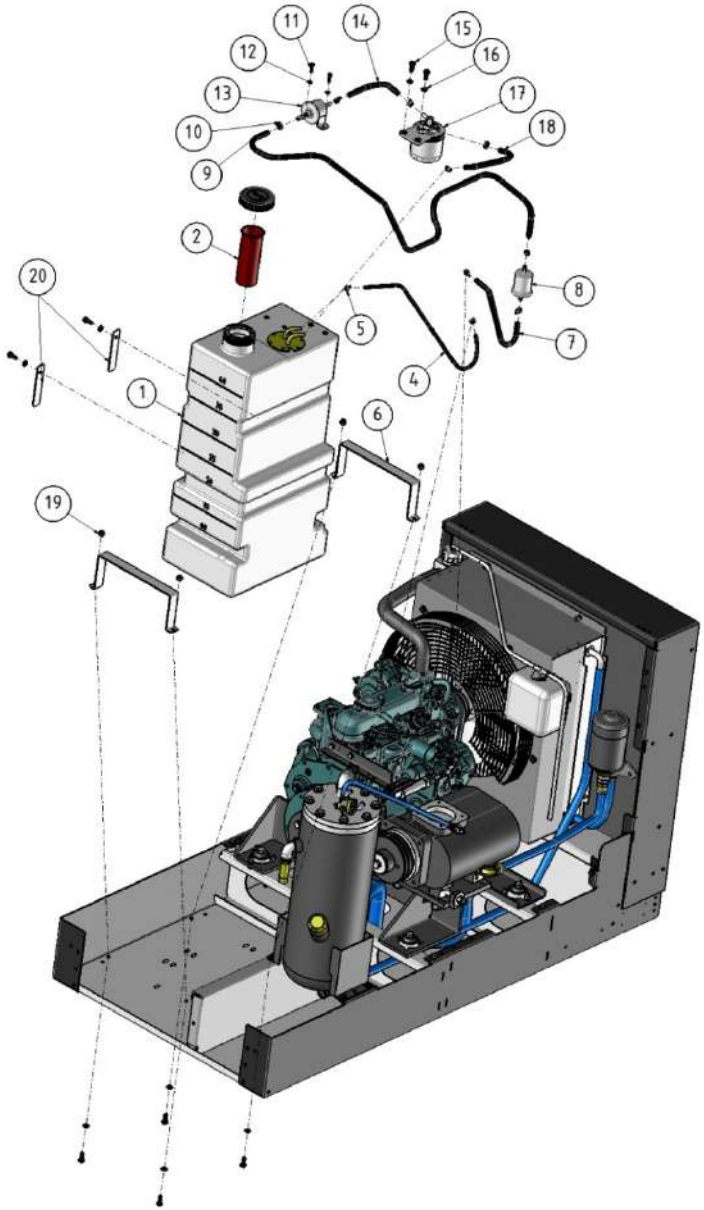

Version normal 2000 à 2500				Version normal 2800 à 3200			
Repère	**Référence**	**Nombre**	**Désignation**	**Repère**	**Référence**	**Nombre**	**Désignation**
1	MAC2AS04618	1	Réservoir	1	MAC2AP03349	1	Réservoir
2	MAC2AS05046	1	Bouchon réservoir	2	MAC2AS03925	1	Option Tamis reservoir
3	MAC2AP04604	1	Support réservoir	3	MAC2AS03685	1	Bouchon réservoir
4	MAC2AS02536	11	Rondelle	4	MAC2AP02354	-	Durite gasoil
5	MAC3AS02098	11	Ecrou	5	MAC2AS04209	2	Collier
6	MAC2AS04605	1	Sangle réservoir	6	MAC2AP04220	2	Fixation réservoir
7	MAC2AS02487	7	Vis	7	MAC2AP02353	-	Durite gasoil
8	MAC2AS04209	3	Collier	8	MAC2AS02518	1	Prés filtre
9	MAC2AP02354	0.68	Durite gasoil	9	MAC2AP02353	-	Durite gasoil
10	MAC2AP02354	0.40	Durite gasoil	10	MAC2AS02463	8	Collier
11	MAC2AP02353	0.55	Durite gasoil	11	MAC2AS02525	2	Vis
12	MAC2AS04623	2	Raccord	12	MAC2AS02526	2	Rondelle
13	MAC2AS04622	2	Bague	13	MAC2AS03239	1	Pompe
14	MAC2AP02353	0.18	Durite gasoil	14	MAC2AP02353	-	Durite gasoil
15	MAC2AS04620	1	Raccord	15	MAC2AS02487	8	Vis
16	MAC2AS04621	1	Bague	16	MAC2AS02536	8	Rondelle
17	MAC2AS02463	9	Collier	17	MAC2AS02444	1	Filtre complet
18	MAC2AP02353	0.46	Durite gasoil	-	MAC2AS03248	-	Filtre pour rechange
19	MAC2AS02525	2	Vis	18	MAC2AP02353	0.50	Durite gasoil
20	MAC2AS02526	2	Rondelle	19	MAC3AS02098	4	Ecrou
21	MAC2AP02353	0.35	Durite gasoil	20	MAC2AP04169	2	Fixation faisceau
22	MAC2AS02518	1	Prés filtre				
23	MAC2AP02353	0.40	Durite gasoil				
24	MAC2AP04606	1	Support réservoir				
25	MAC2AS03239	1	Pompe				
26	MAC2AS02444	1	Filtre complet				
-	MAC2AS03248	-	Filtre pour rechange				

Version premium 2000 à 2500
Premium version 2000 - 2500

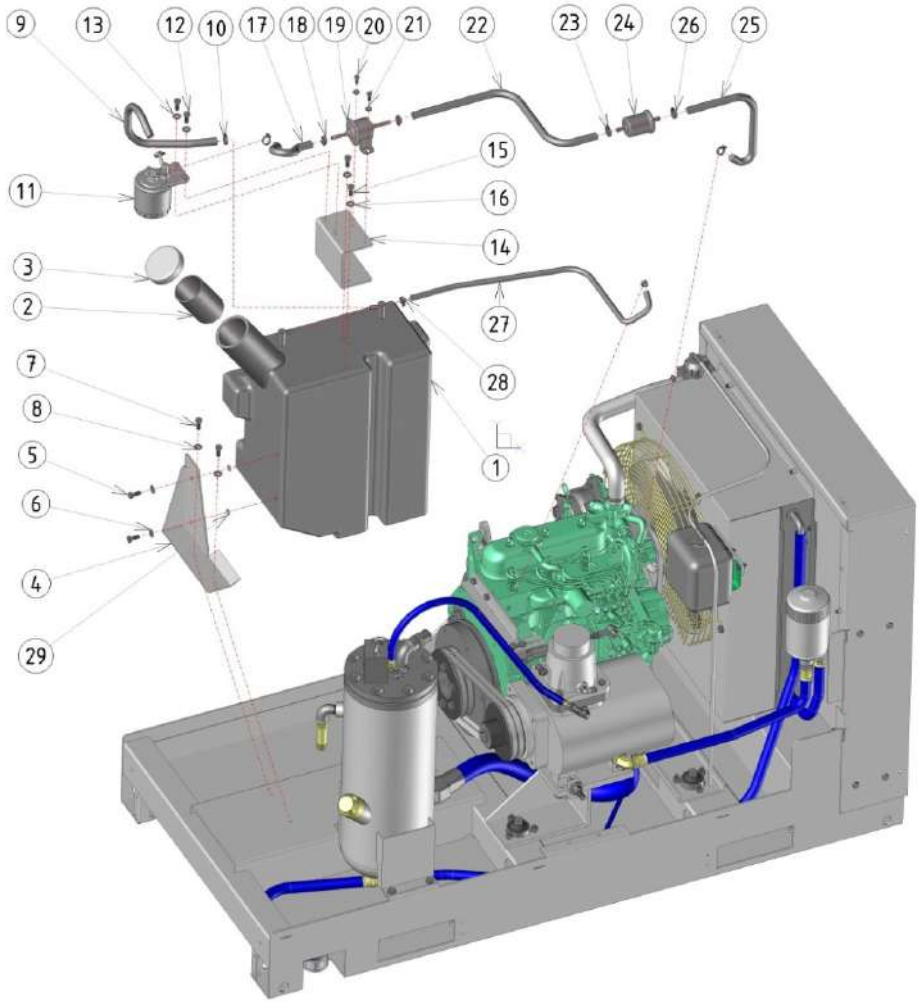

Version premium 2800 à 3200
Premium version 2800 - 3200

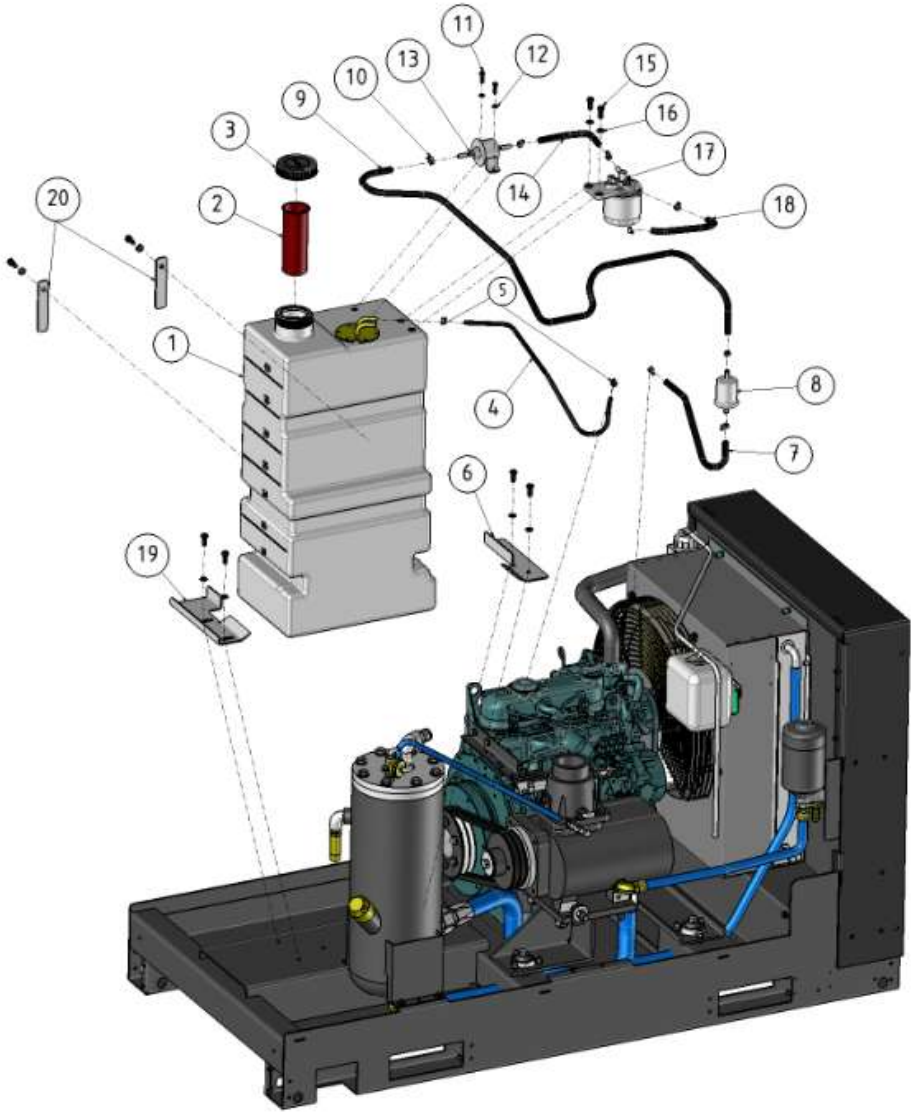

Version premium 2200 à 2500				Version premium 2800 à 3200			
Repère	**Référence**	**Nombre**	**Désignation**	**Repère**	**Référence**	**Nombre**	**Désignation**
1	MAC2AS02332	1	Réservoir	1	MAC2AP03349	1	Réservoir
2	MAC2AS03925	1	Tamis reservoir	2	MAC2AS03925	1	Option Tamis reservoir
3	MAC2AS03685	1	Bouchon réservoir	3	MAC2AS03685	1	Bouchon réservoir
4	MAC2AP02333	1	Support version normal	4	MAC2AP02354	0.5	Durite gasoil
5	MAC2AS02487	2	Vis version normal	5	MAC2AS04209	2	Collier
6	MAC2AS02536	2	Rondelle version normal	6	MAC2AP04168	1	Fixation réservoir
7	MAC2AS02487	2	Vis version normal	7	MAC2AP02353	0.45	Durite gasoil
8	MAC2AS02536	2	Rondelle version normal	8	MAC2AS02518	1	Prés filtre
9	MAC2AP02353	0.3	Tuyau	9	MAC2AP02353	1.2	Durite gasoil
10	MAC2AS02463	2	Collier	10	MAC2AS02463	8	Collier
11	MAC2AS02444	1	Filtre complet	11	MAC2AS02525	2	Vis
-	MAC2AS03248	-	Filtre pour rechange	12	MAC2AS02526	2	Rondelle
12	MAC2AS02483	2	Vis	13	MAC2AS03239	1	Pompe
13	MAC2AS02536	2	Rondelle	14	MAC2AP02353	0.2	Durite gasoil
14	MAC2AP02362	1	Support	15	MAC2AS02487	8	Vis
15	MAC2AS02487	2	Vis	16	MAC2AS02536	8	Rondelle
16	MAC2AS02536	2	Rondelle	17	MAC2AS02444	1	Filtre complet
17	MAC2AP02353	0.40	Tuyau	-	MAC2AS03248	-	Filtre pour rechange
18	MAC2AS02463	2	Collier	18	MAC2AP02353	0.3	Durite gasoil
19	MAC2AS03239	1	Pompe	19	MAC2AP05195	1	Fixation réservoir
20	MAC2AS02525	2	Vis	20	MAC2AP04169	2	Fixation faisceau
21	MAC2AS02526	2	Rondelle				
22	MAC2AP02353	0.95	Tuyau				
23	MAC2AS02463	2	Collier				
24	MAC2AS02518	1	Préfiltre				
25	MAC2AP02353	0.45	Tuyau				
26	MAC2AS02463	2	Collier				
27	MAC2AP02354	0.75	Tuyau				
28	MAC2AS02463	2	Collier				

Version 2000 à 2500

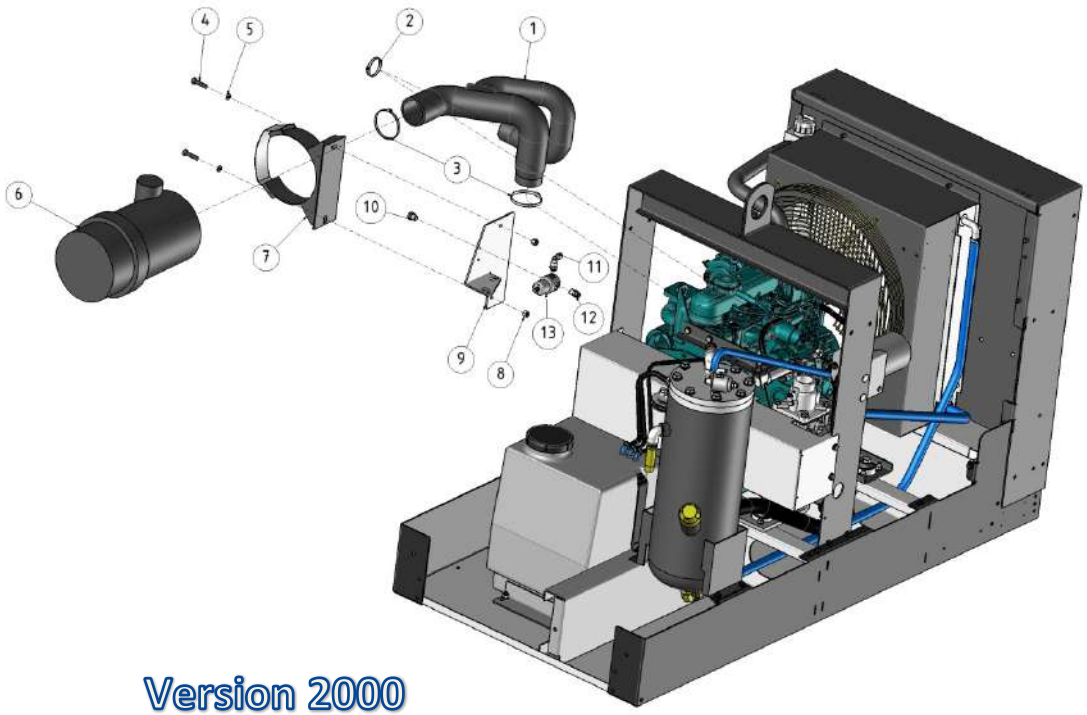

Version 2800 à 3200

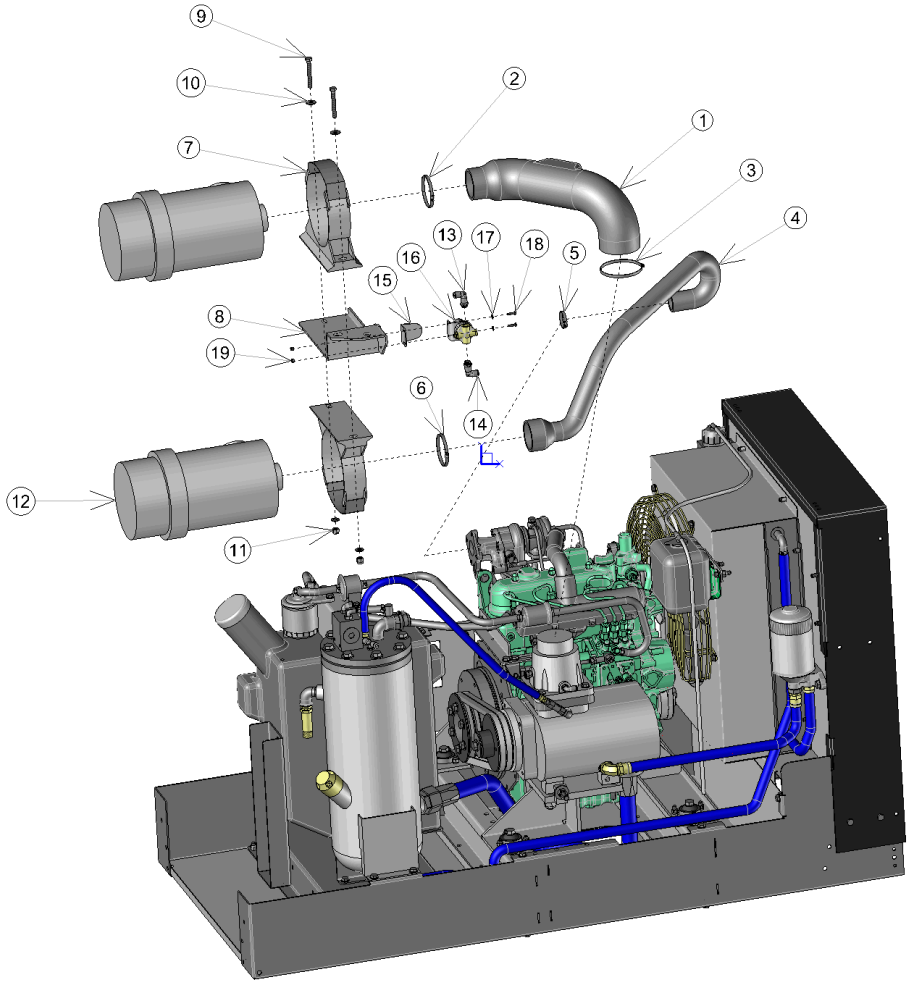

Version 2000

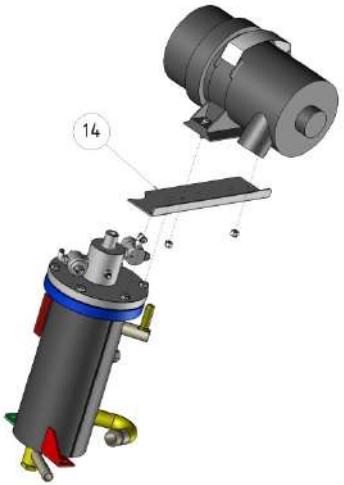

Version 2000 à 2500				Version 2800 à 3200			
Repère	**Référence**	**Nombre**	**Désignation**	**Repère**	**Référence**	**Nombre**	**Désignation**
1	MAC2AP03680	1	Durite air version normal	1	MAC2AP03362	1	Durite air
2	MAC2AS03204	1	Collier	2	MAC2AS02465	1	Collier
3	MAC2AS02465	1	Collier	3	MAC2AS02466	1	Collier
4	MAC2AS02539	2	Vis	4	MAC2AP03336	1	Durite air
5	MAC2AS02536	2	Rondelle	5	MAC2AS03204	1	Collier
6	MAC2AS02439	1	Filtre à air version normal	6	MAC2AS02465	1	Collier
-	MAC2AS02576	1	Cartouche filtre à air	7	-	2	Collier filtre
7	MAC2AS05173	1	Collier filtre à air	8	MAC2AP05231	1	Support filtre
8	MAC2AS02098	2	Ecrou	9	MAC2AS03343	2	Vis
9	MAC2AP02587	1	Support version 2200 à 2500	10	MAC2AS02536	2	Rondelle
10	MAC2AS05160	1	Bouchon version 2200 à 2500	11	MAC3AS02098	2	Ecrou
11	MAC5AS02293	1	Raccord coudé version 2200 à 2500	12	MAC2AS05080	2	Filtre à air
12	MAC5AS02112	1	Raccord coudé version 2200 à 2500	-	MAC2AS05081	2	Cartouche filtre à air
13	MAC2AS04640	1	Régulateur	13	MAC5AS02112	1	Raccord
14	MAC2AP04594	1	Support version 2000	14	MAC5AS02112	1	Raccord
				15	MAC2AP02567	1	Verrou
				16	MAC2AS02321	1	Régulateur
				17	MAC2AS02527	2	Rondelle
				18	MAC2AS02486	2	Vis
				19	MAC2AS02484	1	Ecrou

Version 2000 à 3200

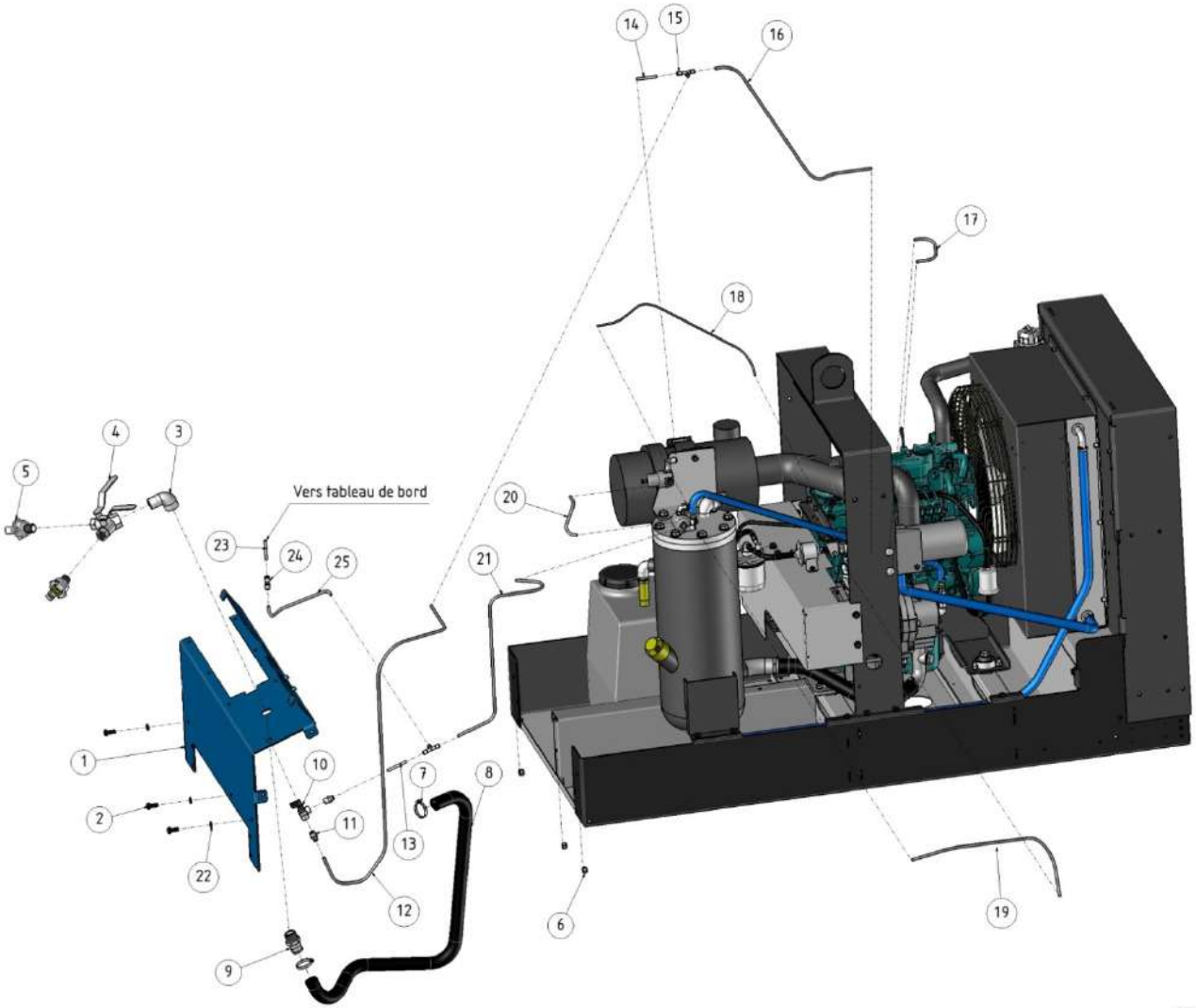

Version premium

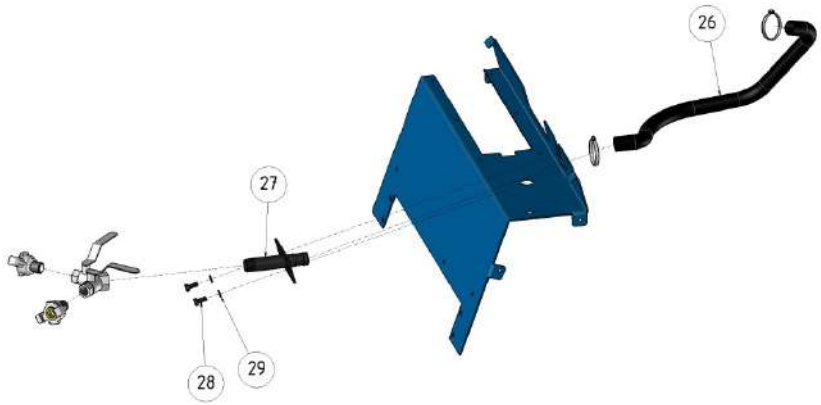

Repère	Référence	Nombre	Désignation	Repère	Référence	Nombre	Désignation
1	MAC2AP02342	1	Pupitre				
2	MAC2AS02487	3	Vis				
3	MAC5AS02047	1	Coude				
4	MAC2AS02636	1	Vanne				
5	MAC2AS03197	2	Raccord				
6	MAC3AS02098	3	Ecrou				
7	MAC2AS02551	2	Collier				
8	MAC2AS02320	/	Tuyau				
9	MAC2AP03727	1	Raccords				
10	MAC2AS04434	1	Robinet				
11	MAC5AS02060	2	Raccords				
12	MAC9AS02214	/	Tuyau Ø6				
13	MAC9AS02214	/	Tuyau Ø6				
14	MAC9AS02214	/	Tuyau Ø6				
15	MAC2AS02564	2	Té				
16	MAC9AS02214	/	Tuyau Ø6				
17	MAC9AS02214	/	Tuyau Ø6				
18	MAC9AS02427	/	Tuyau Ø4				
19	MAC9AS02214	/	Tuyau Ø6				
20	MAC9AS02214	/	Tuyau Ø6				
21	MAC9AS02214	/	Tuyau Ø6				
22	MAC2AS02536	3	Rondelle				
23	MAC9AS02214	/	Tuyau Ø6				
24	MAC2AS03316	1	Raccord				
25	MAC9AS02214	/	Tuyau Ø6				
26	MAC2AS02320	/	Tuyau				
27	MAC2AP02562	1	Tube				
28	MAC2AS02487	2	Vis				
29	MAC2AS02536	2	Rondelle				

Version normal sur essieu ou skid
Standard version on axles or skid

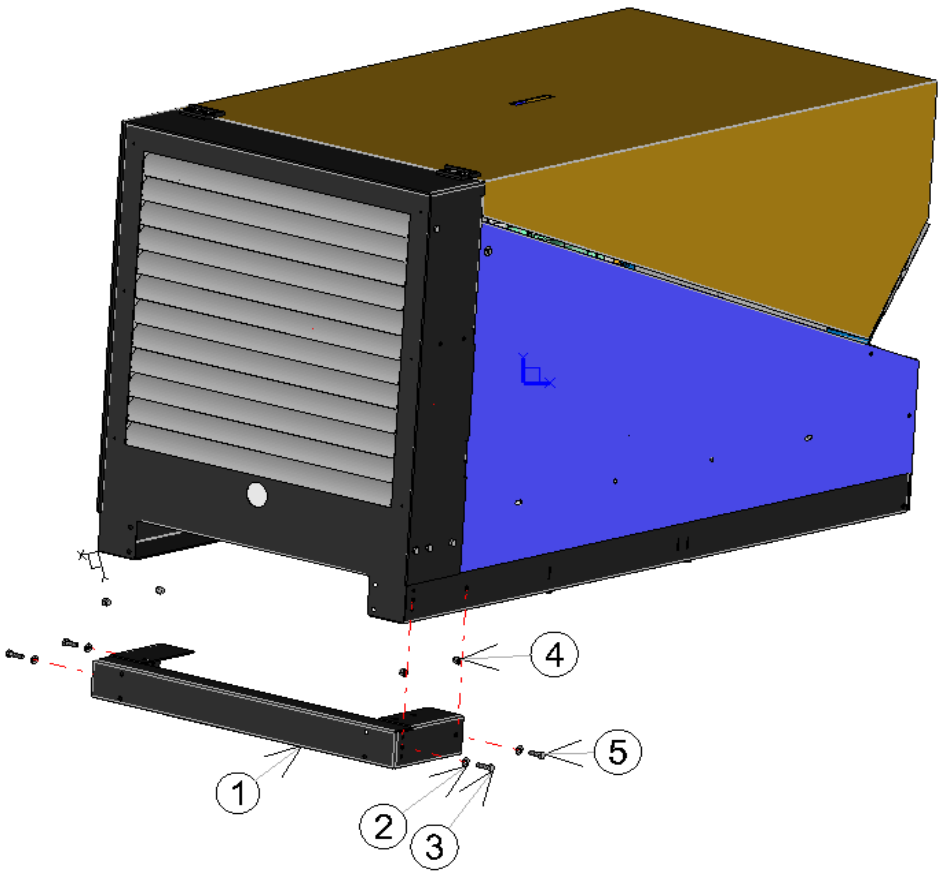

Repère	Référence	Nombre	Désignation	Repère	Référence	Nombre	Désignation
1	MAC2AP03654	1	Traverse				
2	MAC2AS02536	4	Rondelle				
3	MAC2AS02487	2	Vis				
4	MAC3AS02098	4	Ecrou				
5	MAC2AS02487	2	Vis				

Version premium SKID
Premium skid version

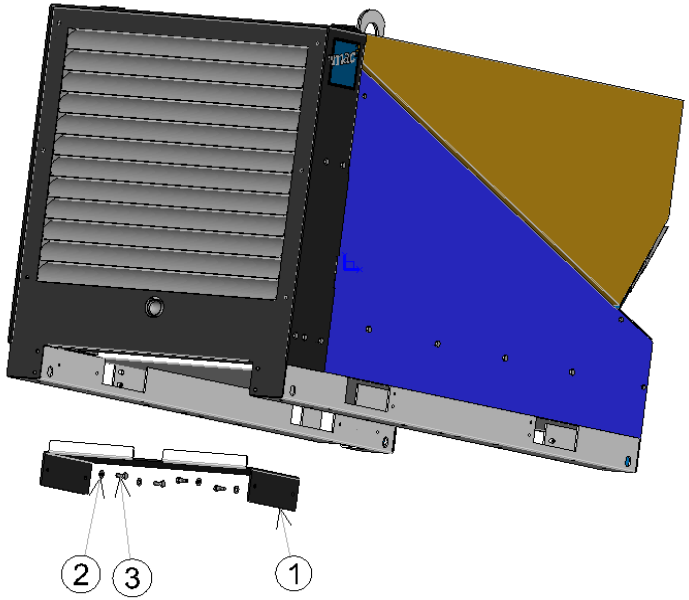

Version premium sur essieu
Premium on axles version

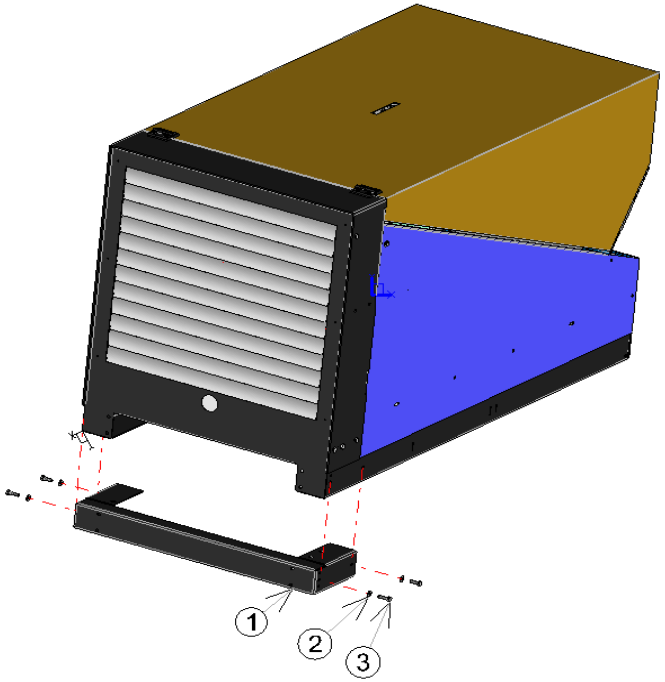

Version premium Skid				Version premium sur essieu			
Repère	Référence	Nombre	Désignation	Repère	Référence	Nombre	Désignation
1	MAC2AP02345	1	Protection	1	MAC2AP03579	1	Traverse
2	MAC2AS02536	4	Rondelle	2	MAC2AS02536	4	Rondelle
3	MAC2AS02487	4	Vis	3	MAC2AS02487	4	Vis

Version 2000 à 2500

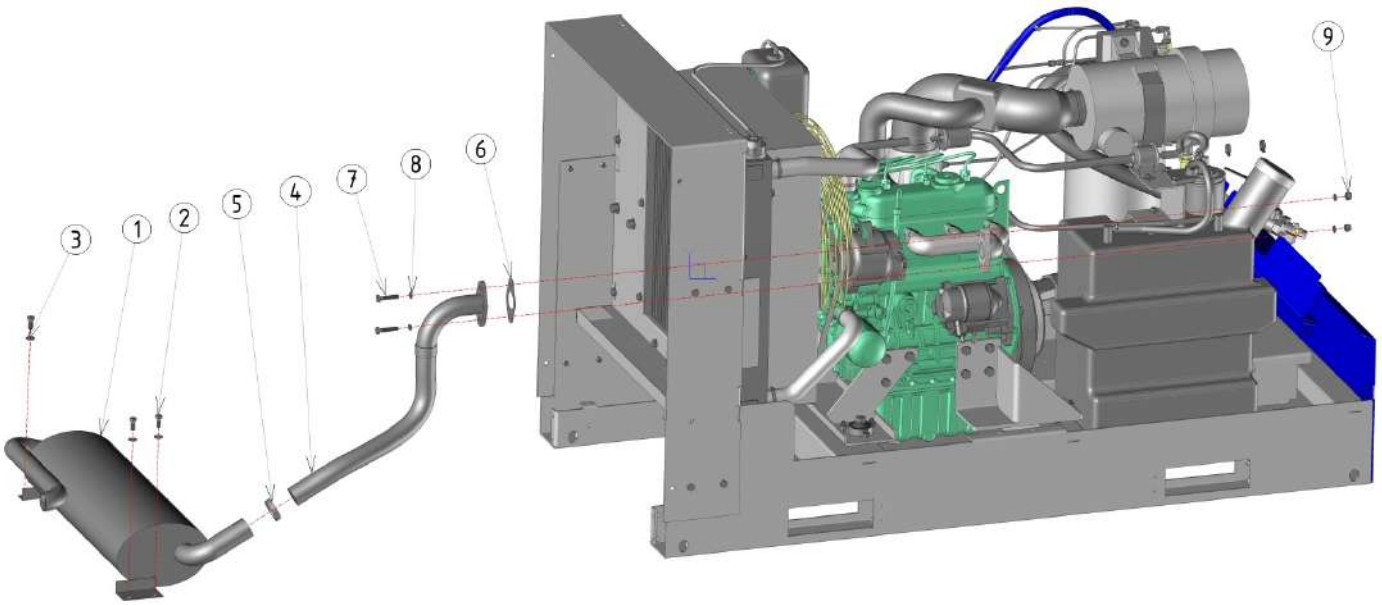

Version 2800 à 3200

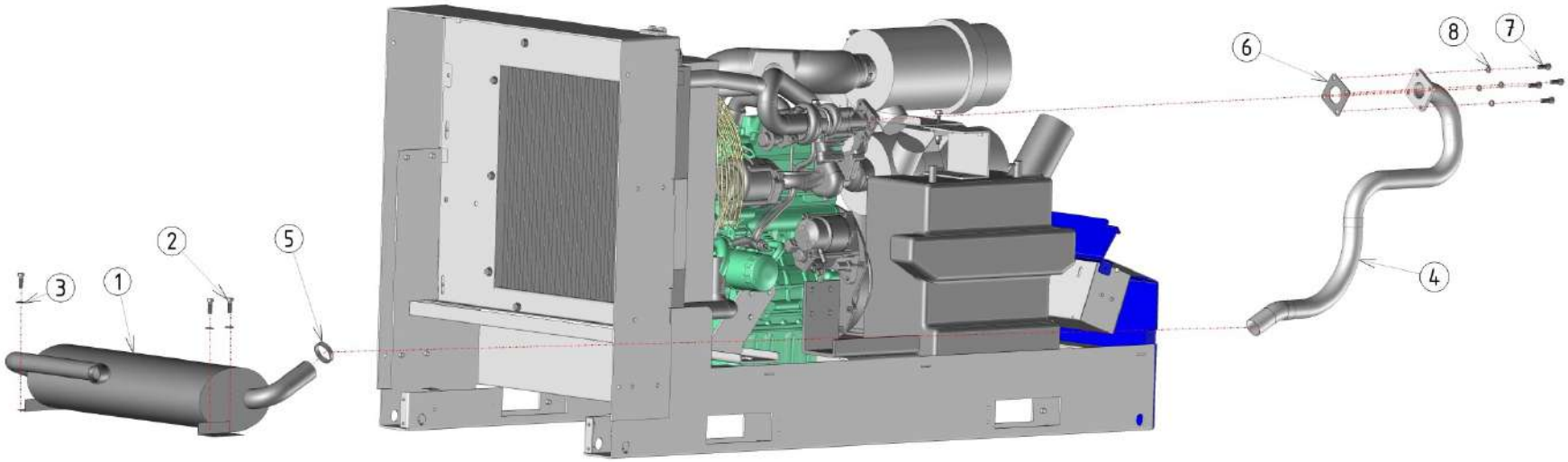

VERSION 2000 à 2500				VERSION 2800 à 3200			
Repère	Référence	Nombre	Désignation	Repère	Référence	Nombre	Désignation
1	MAC2AP03397	1	Silencieux	1	MAC2AP03397	1	Silencieux
2	MAC2AS02487	3	Vis	2	MAC2AS02487	3	Vis
3	MAC2AS02536	3	Rondelle	3	MAC2AS02536	3	Rondelle
4	MAC2AP03216	1	Descente	4	MAC2AP03346	1	Descente
5	MAC2AS05028	1	Collier	5	MAC2AS05028	1	Collier
6	MAC2AS03238	1	Joint	6	MAC2AS03363	1	Joint
7	MAC2AS02539	2	Vis	7	MAC2AS02539	4	Vis
8	MAC2AS02532	4	Rondelle	8	MAC2AS02532	4	Rondelle
9	MAC2AS02531	2	Ecrou	-	MAC2AS03387	1	Gaine

Version normal 2000 à 2500
Normal version 2000 - 2500

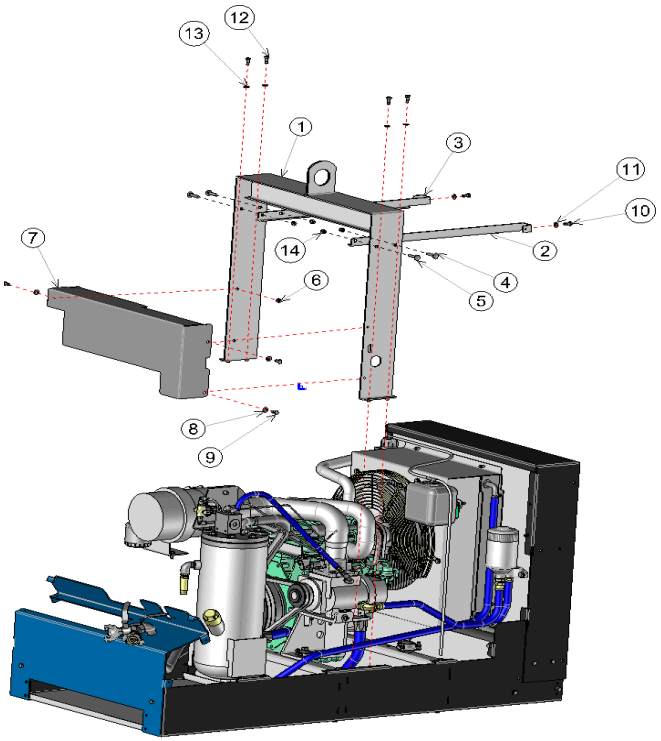

Version normal 2800 à 3200
Normal version 2800 - 3200

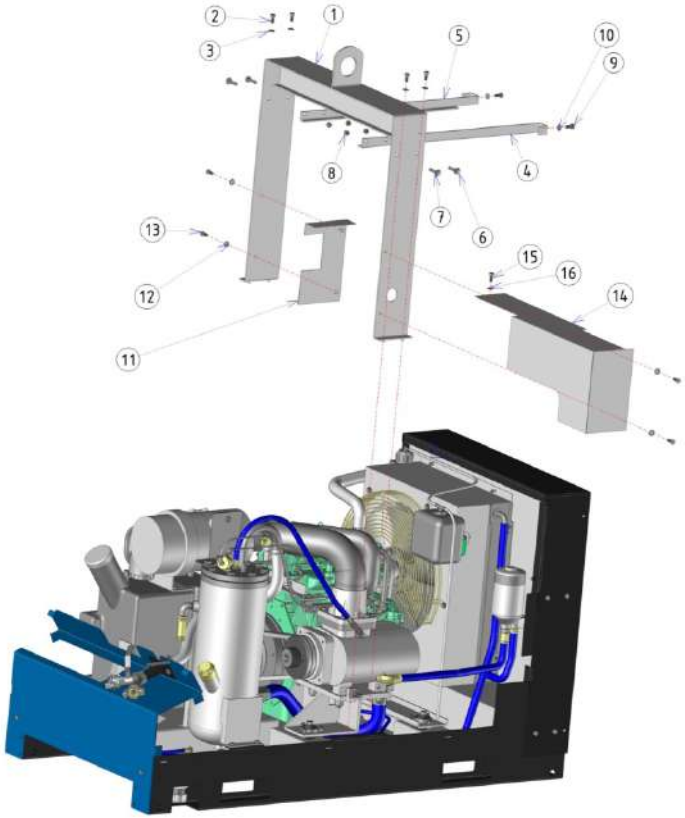

Version premium 2200 à 3200
Premium version 2200 - 3200

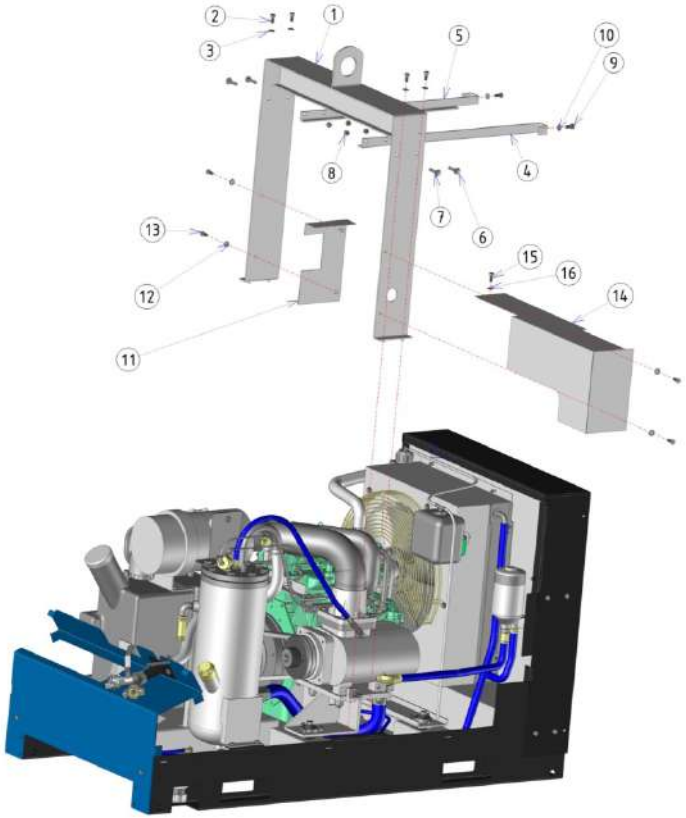

Version normal 2000 à 2500				Version normal 2800 à 3200			
Repère	**Référence**	**Nombre**	**Désignation**	**Repère**	**Référence**	**Nombre**	**Désignation**
1	MAC2AP02339	1	Potence	1	MAC2AP02339	1	Potence
2	MAC2AP02341	1	Renfort	2	MAC2AS02487	4	Vis
3	MAC2AP02340	1	Renfort	3	MAC2AS02536	4	Rondelle
4	MAC2AS03315	2	Vis	4	MAC2AP02341	1	Renfort
5	MAC2AS03206	2	Vis	5	MAC2AP02340	1	Renfort
6	MAC3AS02098	1	Ecrou	6	MAC2AS03315	2	Vis
7	MAC2AP04755	1	Protection	7	MAC2AS03206	2	Vis
8	MAC2AS02536	3	Rondelle	8	MAC3AS02098	4	Ecrou
9	MAC2AS02487	3	Vis	9	MAC2AS02487	2	Vis
10	MAC2AS02487	2	Vis	10	MAC2AS02536	2	Rondelle
11	MAC2AS02536	2	Rondelle	11	MAC2AP02382	1	Protection
12	MAC2AS02487	4	Vis	12	MAC2AS02536	2	Rondelle
13	MAC2AS02536	4	Rondelle	13	MAC2AS02487	2	Vis
14	MAC3AS02098	4	Ecrou	14	MAC2AP02371	1	Protection
				15	MAC2AS02487	3	Vis
				16	MAC2AS02536	3	Rondelle

Version premium 2200 à 3200							
Repère	**Référence**	**Nombre**	**Désignation**	**Repère**	**Référence**	**Nombre**	**Désignation**
1	MAC2AP02339	1	Potence				
2	MAC2AS02487	4	Vis				
3	MAC2AS02536	4	Rondelle				
4	MAC2AP02341	1	Renfort				
5	MAC2AP02340	1	Renfort				
6	MAC2AS03315	2	Vis				
7	MAC2AS03206	2	Vis				
8	MAC3AS02098	4	Ecrou				
9	MAC2AS02487	2	Vis				
10	MAC2AS02536	2	Rondelle				
11	MAC2AP02382	1	Protection				
12	MAC2AS02536	2	Rondelle				
13	MAC2AS02487	2	Vis				
14	MAC2AP02371	1	Protection				
15	MAC2AS02487	3	Vis				
16	MAC2AS02536	3	Rondelle				

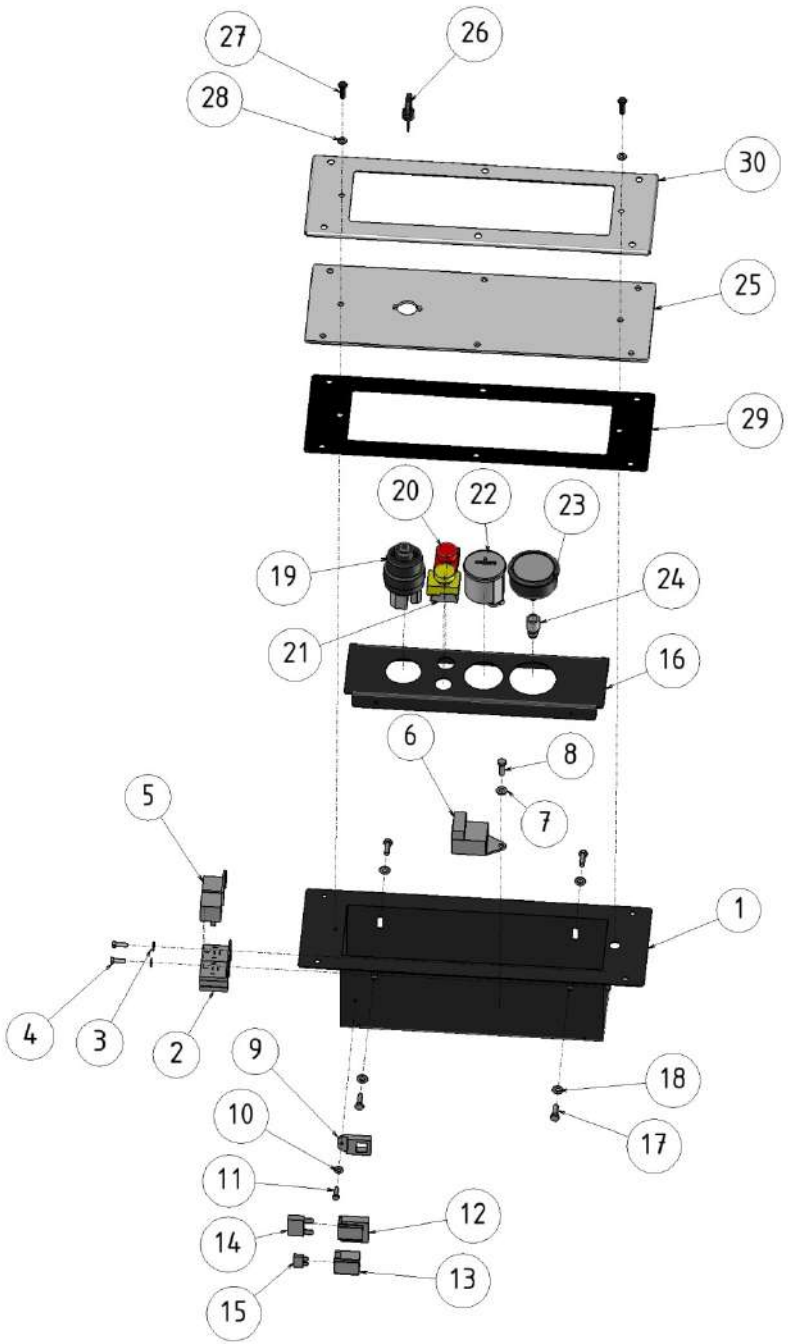
27
26
28
30
25
29
20
22
23
19
24
21
16
6
8
5
7
1
4
3
2
9
18
10
17
11
12
14
13
15

Repère	Référence	Nombre	Désignation	Repère	Référence	Nombre	Désignation
1	MAC2AP02378	1	Boitier tableau de bord				
2	MAC2AS05146	2	Support relais				
3	MAC2AS03241	2	Rondelle				
4	MAC2AS02485	2	Vis				
5	MAC2AS05186	2	Relais sécurité				
6	MAC2AS05148	1	Relais tempo				
7	MAC2AS02526	1	Rondelle				
8	MAC2AS02525	1	Vis				
9	MAC2AS05149	1	Fixation porte fusible				
10	MAC2AS03241	1	Rondelle				
11	MAC2AS02485	1	Vis				
12	MAC2AS05150	1	Porte fusible				
13	MAC2AS05151	1	Porte fusible				
14	MAC2AS05152	1	Fusible				
15	MAC2AS05153	1	Fusible				
16	MAC2AP02383	1	Support				
17	MAC2AS02525	4	Vis				
18	MAC2AS02526	4	Rondelle				
19	MAC2AS05184	1	Commutateur (Fourniture faisceau)				
20	MAC2AS05188	1	Voyant (Fourniture faisceau)				
21	MAC2AS05187	1	Voyant (Fourniture faisceau)				
22	MAC2AS04088	1	Compteur horaire				
23	MAC2AS04814	1	Manomètre				
24	MAC2AS02424	1	Raccord				
25	MAC2AP05079	1	Protection				
26	MAC2AS04481	1	Clé commutateur (Fourniture faisceau)				
27	MAC2AS02525	2	Vis				
28	MAC2AS02526	2	Rondelle				
-	MAC2AP02329	1	Faisceau				
29	MAC2AP05078	1	Joint				
30	MAC2AP05067	1	Renfort				

Version normal 2000 à 2500
Normal version 2000 - 2500

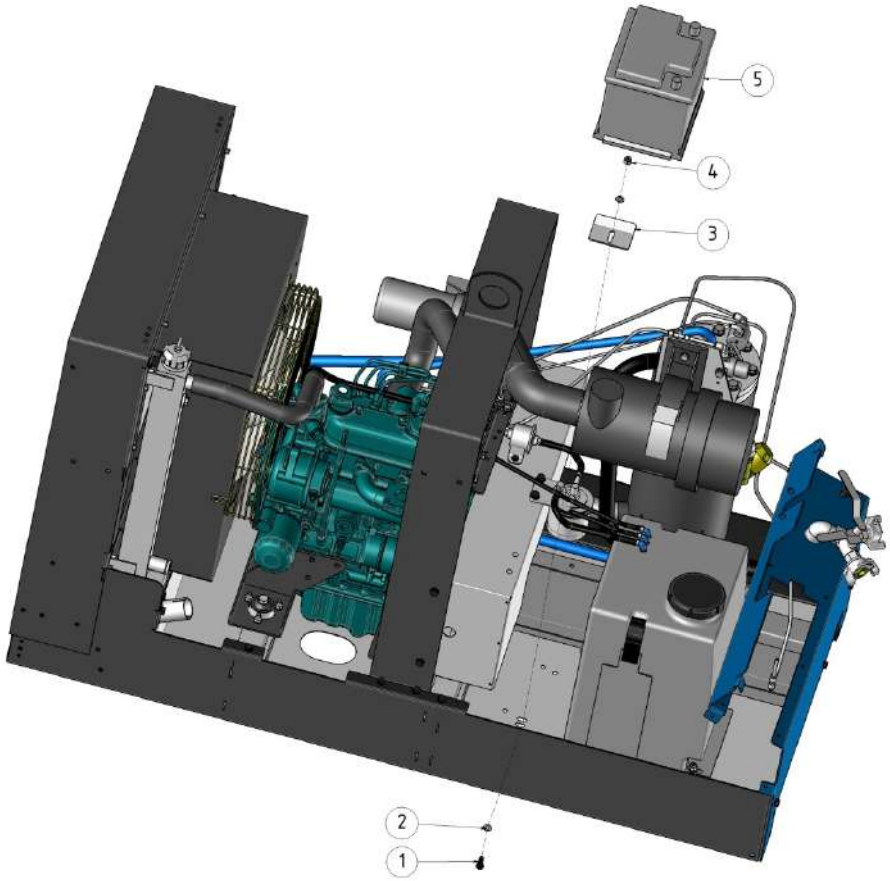

Version normal 2800 à 3200
Normal version 2800 - 3200

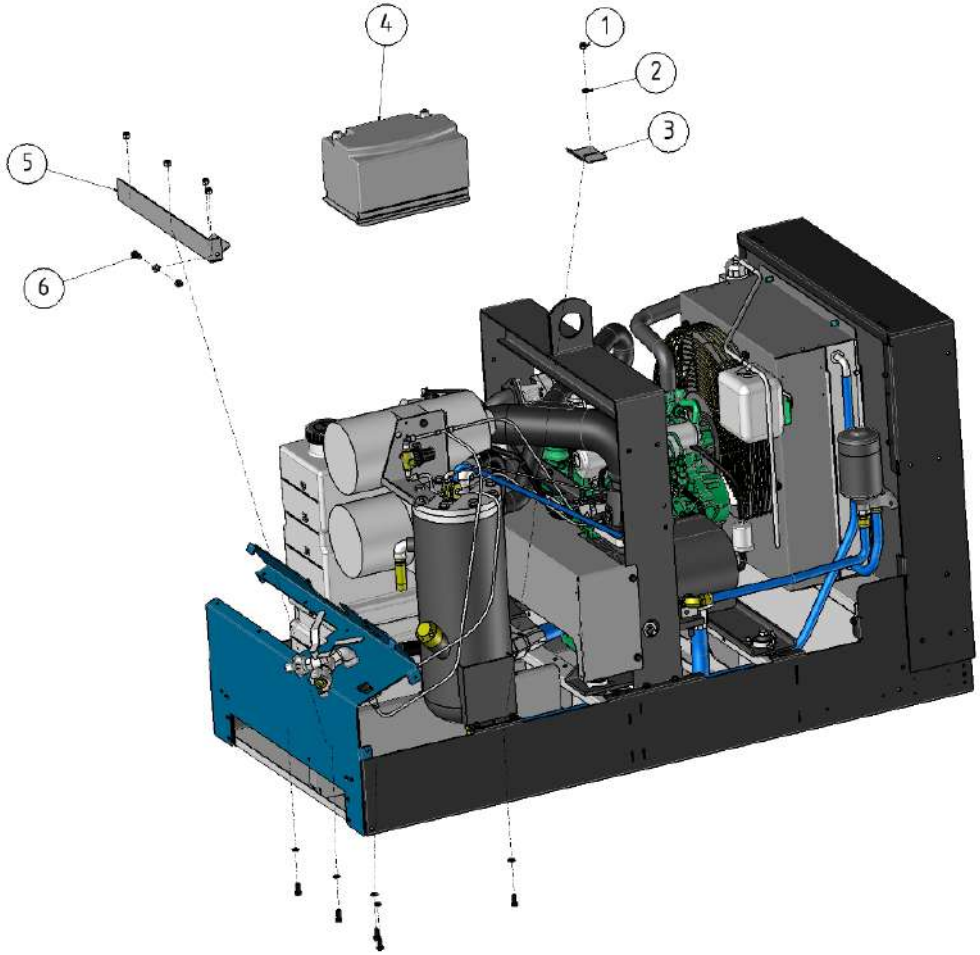

Version normal 2000 à 2500				Version normal 2800 à 3200			
Repère	Référence	Nombre	Désignation	Repère	Référence	Nombre	Désignation
1	MAC2AS02487	1	Vis	1	MAC3AS02098	6	Ecrou
2	MAC2AS02536	1	Rondelle	2	MAC2AS02536	7	Rondelle
3	MAC2AP02331	1	Fixation batterie	3	MAC2AP02331	1	Fixation
4	MAC3AS02098	1	Ecrou	4	MAC2AS02330	1	Batterie
5	MAC2AS04619	1	Batterie	5	MAC2AP05286	1	Traverse fixation
-	MAC2AP03208	1	Cable de batterie +	6	MAC2AS02487	6	Vis
-	MAC2AP03209	1	Cable de batterie -				

Version premium 2200 à 2500
Premium version 2200 - 2500

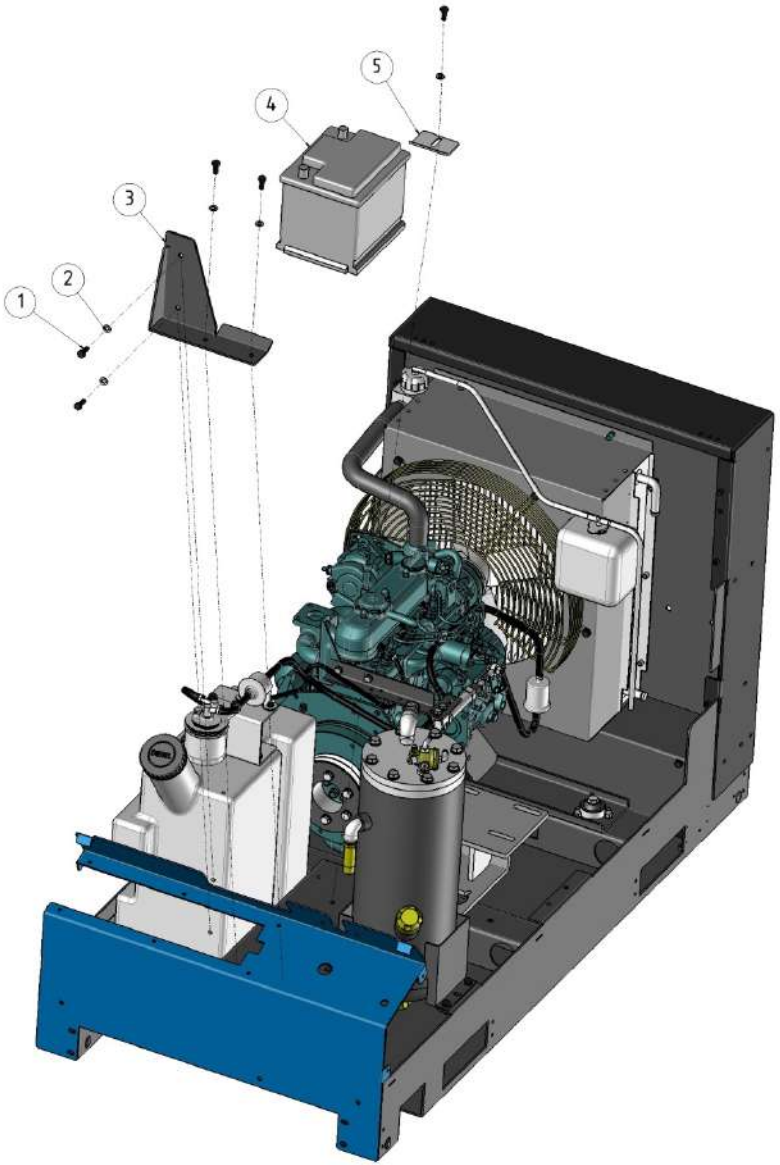

2

Version premium 2800 à 3200
Premium version 2800 - 3200

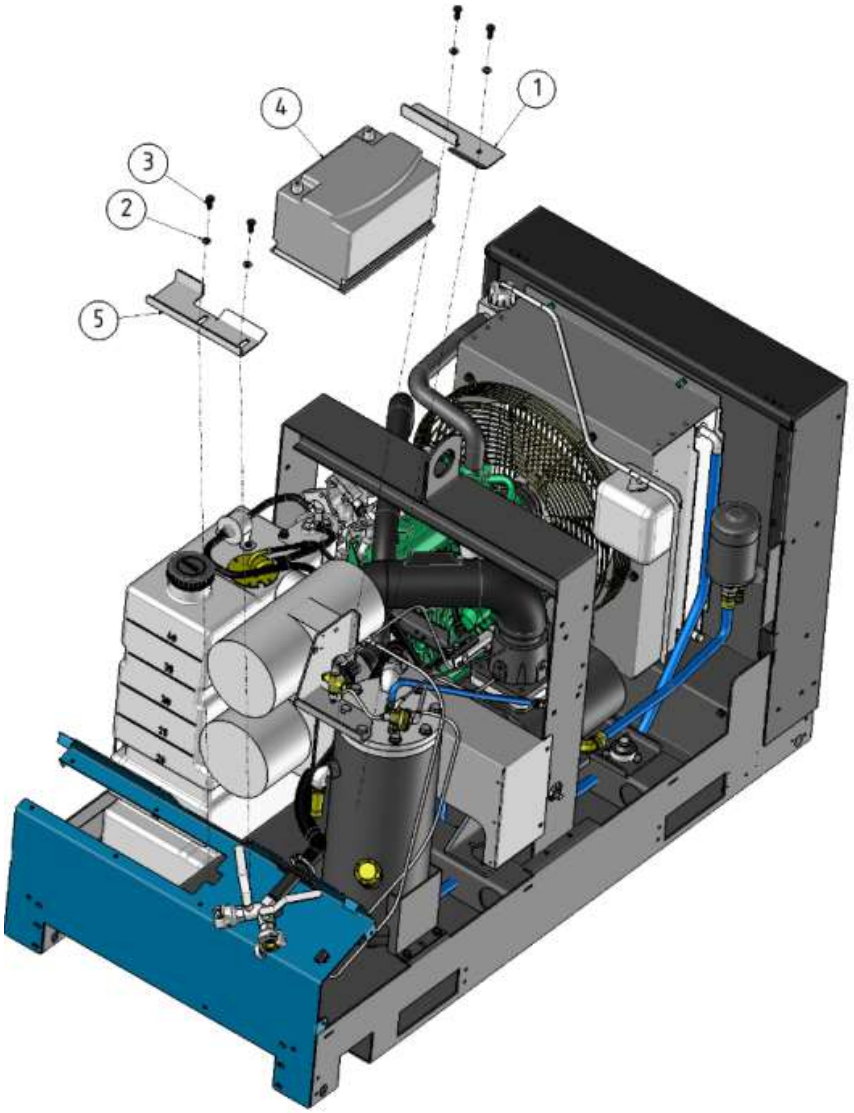

Version premium 2200 à 2500				Version premium 2800 à 3200			
Repère	**Référence**	**Nombre**	**Désignation**	**Repère**	**Référence**	**Nombre**	**Désignation**
1	MAC2AS02487	5	Vis	1	MAC2AP04168	1	Fixation
2	MAC2AS02536	5	Rondelle	2	MAC2AS02536	4	Rondelle
3	MAC2AP02333	1	Fixation	3	MAC2AS02487	4	Vis
4	MAC2AS04619	1	Batterie	4	MAC2AS02330	1	Batterie
5	MAC2AP02331	1	Fixation batterie	5	MAC2AP04166	1	Fixation
-	MAC2AP03208	1	Cable de batterie +	-	MAC2AP03208	1	Cable de batterie +
-	MAC2AP03209	1	Cable de batterie -	-	MAC2AP03209	1	Cable de batterie -

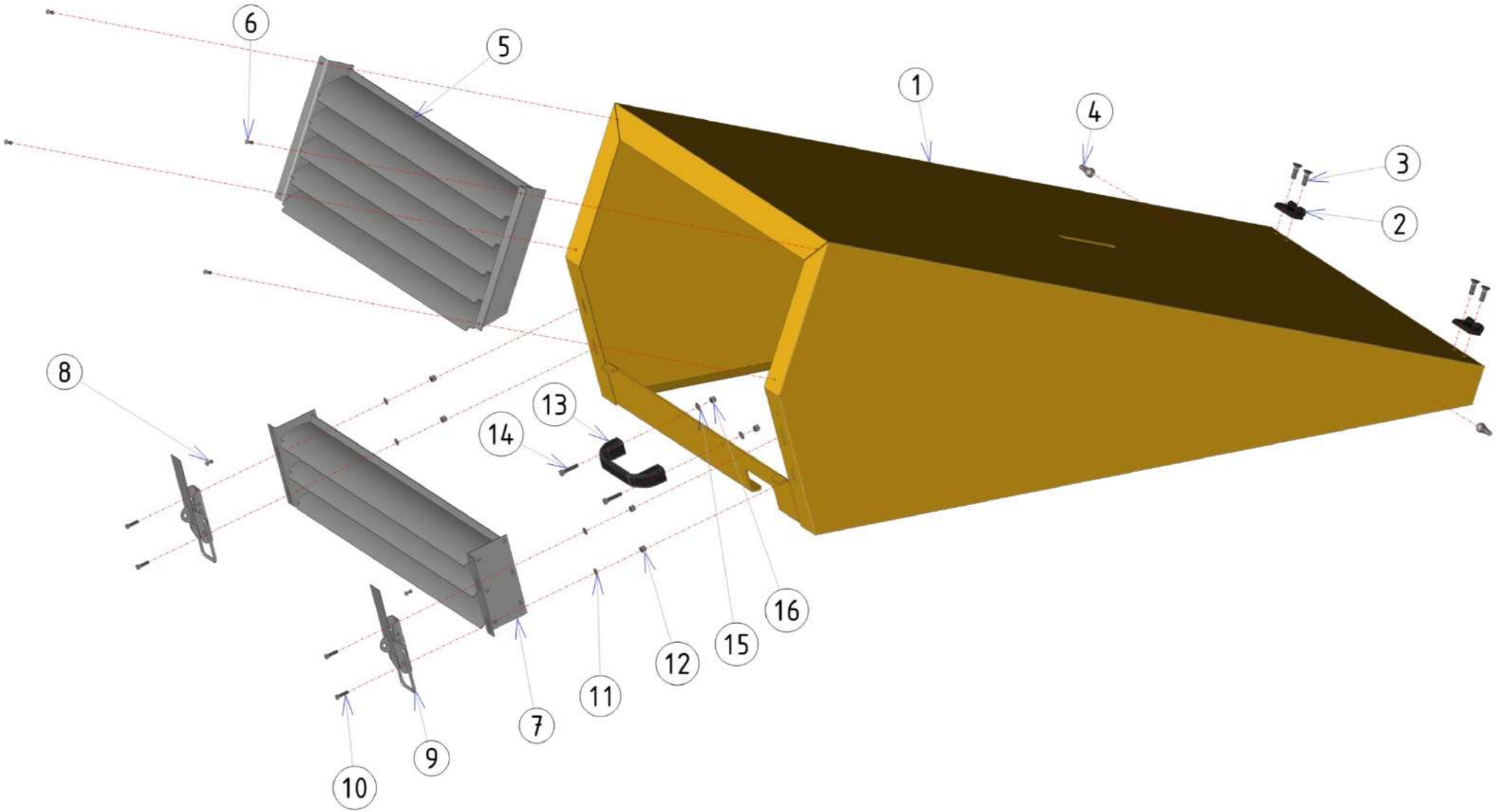
6
5
1
4
3
2
8
13
14
16
15
12
11
7
9
10

Repère	Référence	Nombre	Désignation	Repère	Référence	Nombre	Désignation
1	MAC2AP02346	1	Capot				
2	MAC2AS03203	2	Charnière				
3	MAC5AS00760	4	Vis				
4	MAC2AS03179	2	Rotule				
5	MAC2AP05545	1	Grille				
6	MAC2AF03284	4	Rivet				
7	MAC2AP04614	1	Grille				
8	MAC2AF03284	2	Rivet				
9	MAC2AS02349	2	Grenouillère				
10	MAC2AS02485	4	Vis				
11	MAC2AS03241	4	Rondelle				
12	MAC3AS00913	4	Ecrou				
13	MAC2AS03220	1	Poignée				
14	MAC2AS02525	2	Vis				
15	MAC2AS02526	2	Rondelle				
16	MAC3AS00878	2	Ecrou				
-	MAC2AS02347	2.60	Joint Capot				

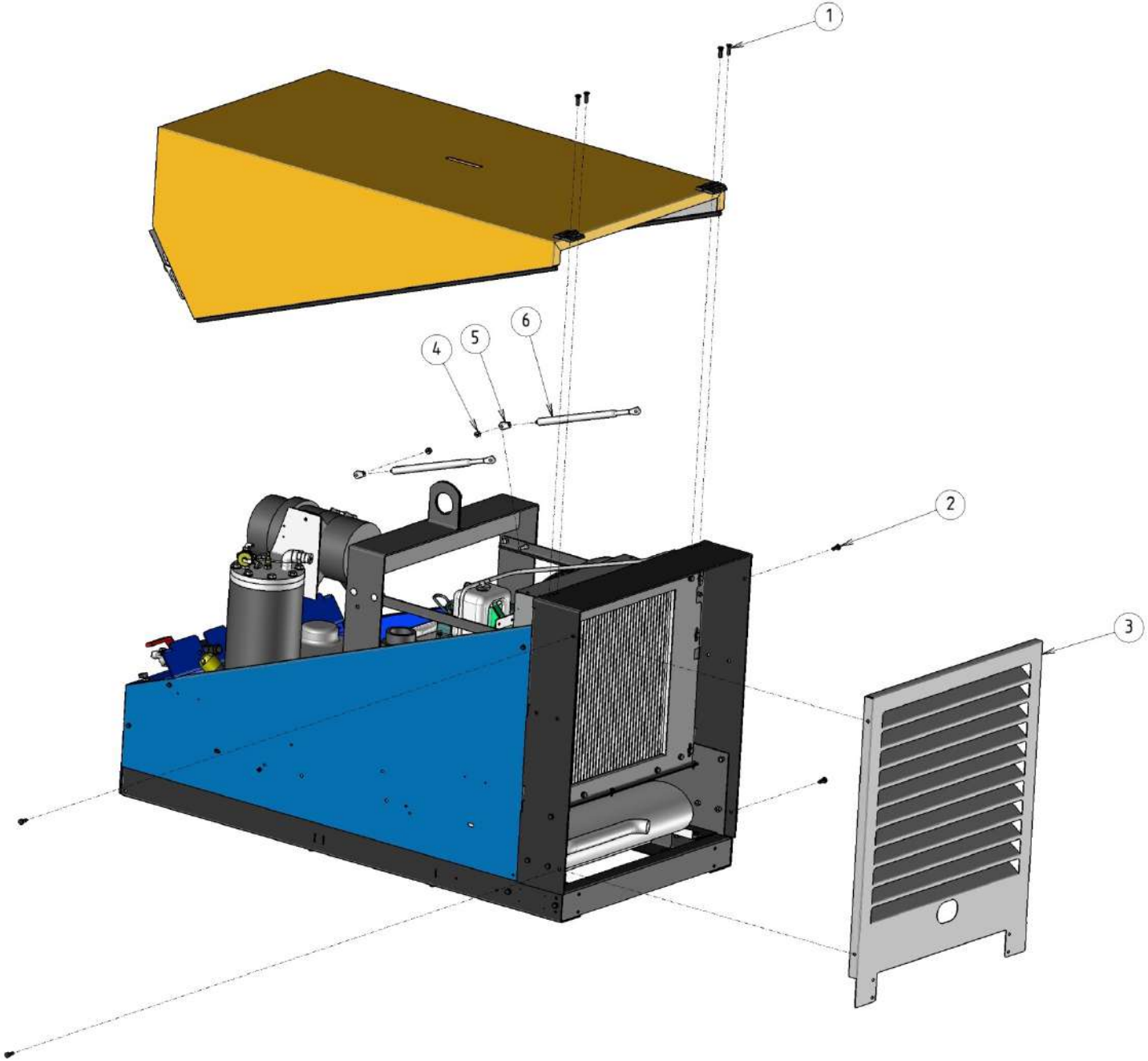
1
2
3
4
5
6

Repère	Référence	Nombre	Désignation	Repère	Référence	Nombre	Désignation
1	MAC5AS05001	4	Vis				
2	MAC2AS02487	4	Vis				
3	MAC2AP04613	1	Grile				
4	MAC3AS02098	2	Ecrou				
5	MAC2AS03226	2	Chape				
6	MAC2AS02374	2	Compas				

Désignation	Références	Qté	Changement
Cartouche filtre à air	MAC2AS02576	1 ou 2	Nettoyage chaque semaine / changement 500 h *
Cartouche filtre à huile compresseur	MAC2AS02309	1	500 h
Cartouche séparatrice	MAC2AS02317	1	1000 h ou 1 an au 1er atteint
Préfiltre gasoil	MAC2AS02518	1	100 h
Cartouche filtre gasoil	MAC2AS03248	1	100 h
Cartouche filtre à huile moteur	MAC2AS03249	1	1ere fois 100 h puis toutes les 200 h
Courroie moto compresseur 2200	MAC2AS02294	2	Contrôle à 100 h / changement 1000 h ou 1 an au 1er atteint
Courroie moto compresseur 2500	MAC2AS03367	2	Contrôle à 100 h / changement 1000 h ou 1 an au 1er atteint
Courroie moto compresseur 2800	MAC2AS03368	2	Contrôle à 100 h / changement 1000 h ou 1 an au 1er atteint
Courroie moto compresseur 3200	MAC2AS03342	2	Contrôle à 100 h / changement 1000 h ou 1 an au 1er atteint
Courroie alternateur 2200 2500	MAC2AS03250	1	Se reporter au manuel moteur
Courroie alternateur 2800 3200	MAC2AS03386	1	Se reporter au manuel moteur
Huile compresseur	MAC2AS02473	7.5 L	1000 h ou 1 an au 1er atteint
Huile moteur	MAC2AS02471	4.1 L	1ere fois 100 h puis toutes les 200 h
Liquide de refroidissement	MAC2AS02472	7.8 L	2 ans
*Selon les conditions d'utilisations			
Tension courroies moto / compresseur 4 mn sous 4 kg			

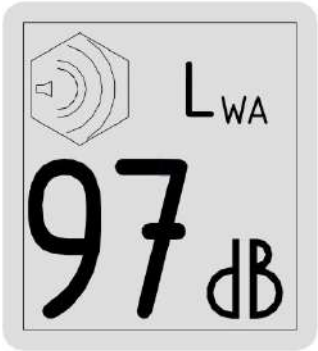

MSP 3200

MSP 2800

MSP 2500

MSP 2200

MSP 2000

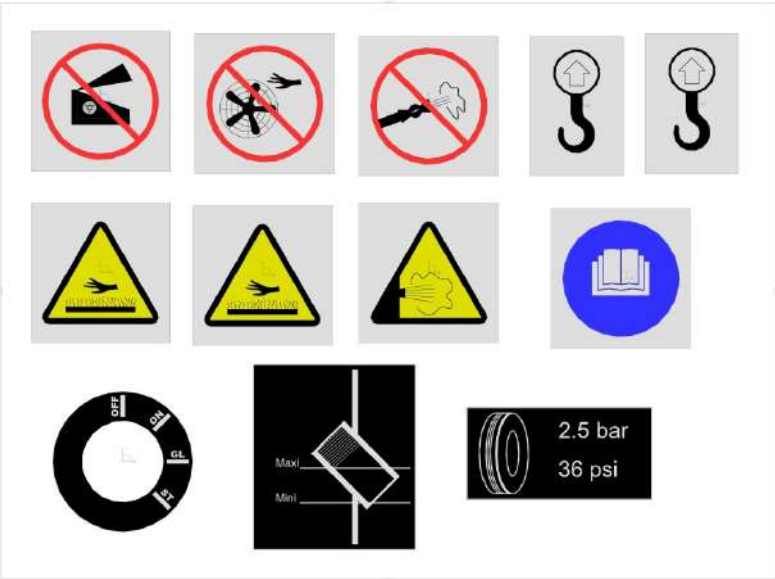

Repère	Référence	Nombre	Désignation	Repère	Référence	Nombre	Désignation
-	MAC2AP03251	1	Autocollant entretien				
-	MAC2AP03258	1	Autocollant bruit 97db				
-	MAC2AP03254	1	Autocollant bruit 98db				
-	MAC2AP03253	2	Autocollant MAC3				
-	MAC2AP03896	2	Autocollant 2000				
-	MAC2AP03252	2	Autocollant 2200				
-	MAC2AP03259	2	Autocollant 2500				
-	MAC2AP03334	2	Autocollant 2800				
-	MAC2AP03335	2	Autocollant 3200				
-	MAC2AP03247	1	Autocollant Sécurité				

Version premium skid

Premium skid version

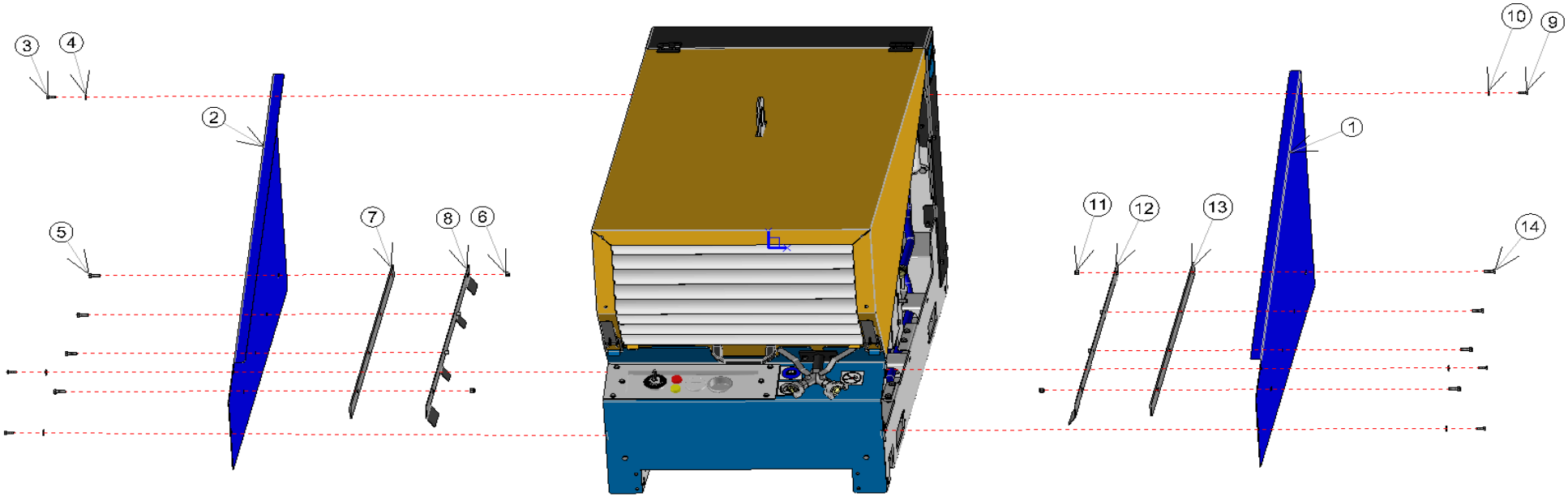

Repère	Référence	Nombre	Désignation	Repère	Référence	Nombre	Désignation
1	MAC2AP02343	1	Flasque				
2	MAC2AP02344	1	Flasque				
3	MAC2AS02525	3	Vis				
4	MAC2AS02526	3	Rondelle				
5	MAC2AS02487	4	Vis				
6	MAC3AS02098	2	Ecrou				
7	MAC2AP03221	1	Cale				
8	MAC2AP02588	1	Butée				
9	MAC2AS02525	3	Vis				
10	MAC2AS02526	3	Rondelle				
11	MAC3AS02098	2	Ecrou				
12	MAC2AP02589	1	Butée				
13	MAC2AP03221	1	Cale				
14	MAC2AS02487	4	Vis				

Version skid normal

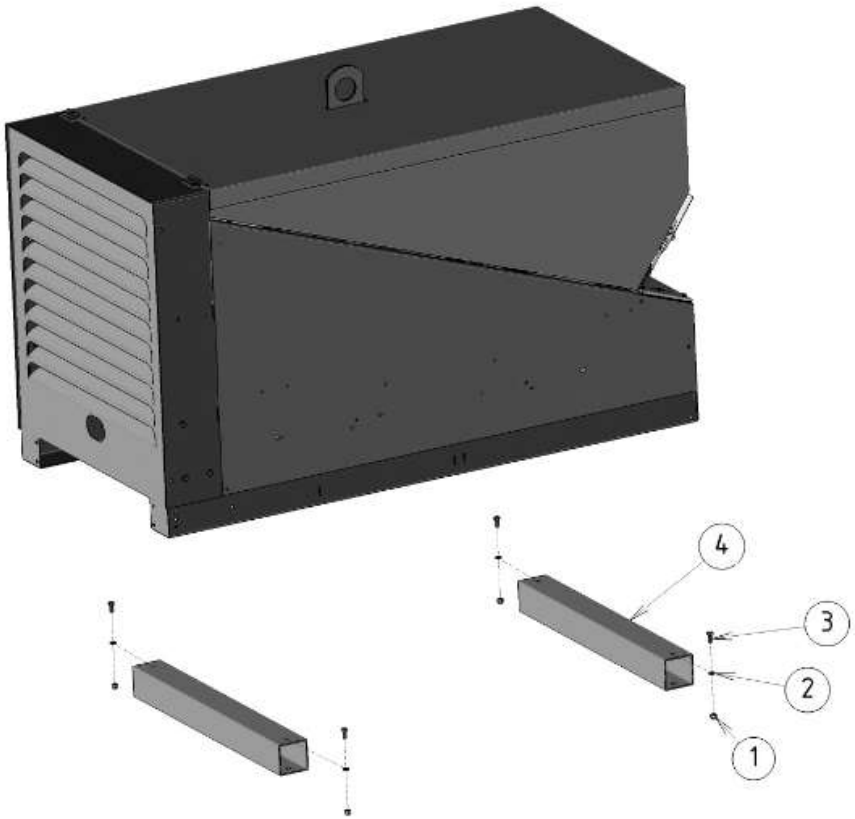

Version skid Premium

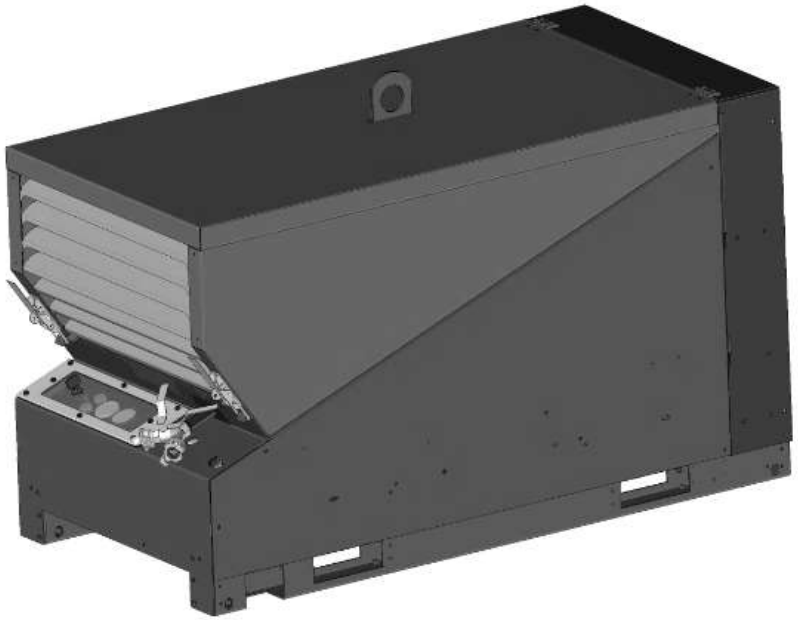

Repère	Référence	Nombre	Désignation	Repère	Référence	Nombre	Désignation
1	MAC3AS02098	4	Ecrou				
2	MAC2AS02536	4	Rondelle				
3	MAC2AS02487	4	Vis				
4	MAC2AP05322	2	Support				

Version normal essieux

Standard version on axles

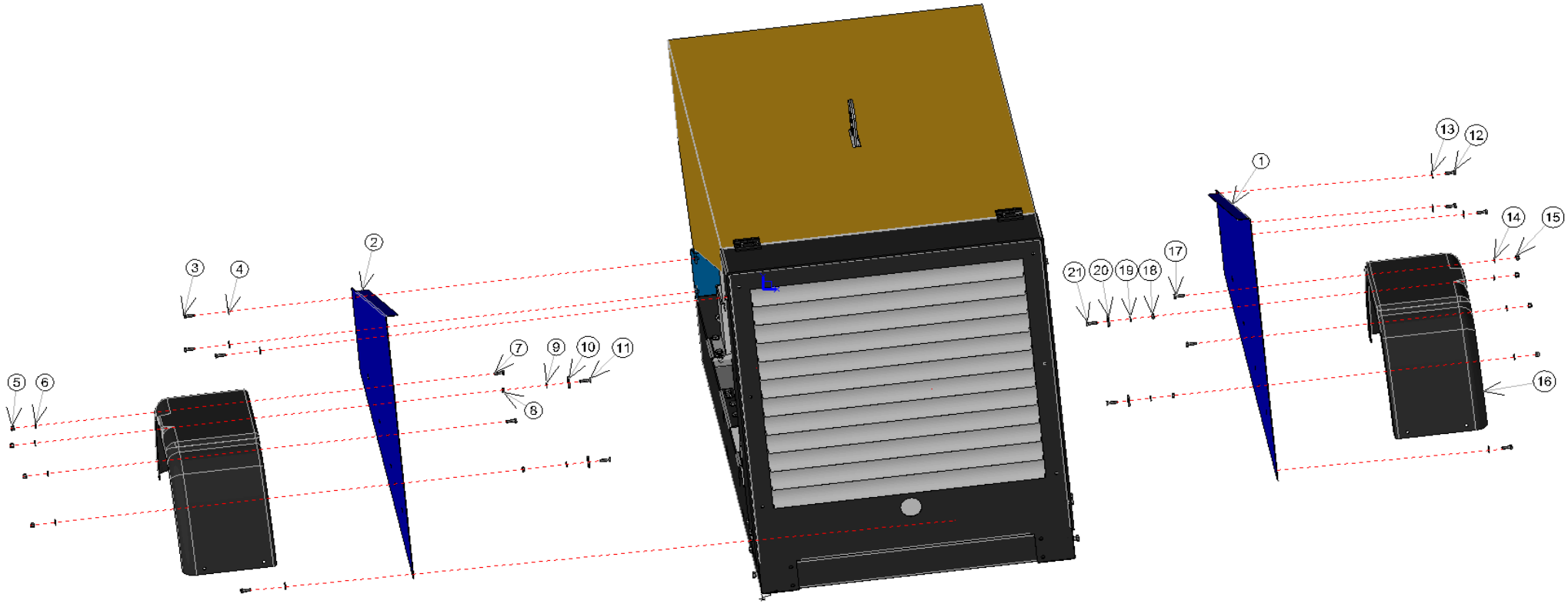

Repère	Référence	Nombre	Désignation	Repère	Référence	Nombre	Désignation
1	MAC2AP02344	1	Flasque				
2	MAC2AP02343	1	Flasque				
3	MAC2AS02525	4	Vis				
4	MAC2AS02526	4	Rondelle				
5	MAC3AS00878	4	Ecrou				
6	MAC2AS02526	4	Rondelle				
7	MAC2AS02525	2	Vis				
8	MAC3AS00878	2	Ecrou				
9	MAC2AS02526	2	Rondelle				
10	MAC2AS03737	2	Rondelle				
11	MAC2AS03738	2	Vis				
12	MAC2AS02525	4	Vis				
13	MAC2AS02526	4	Rondelle				
14	MAC2AS02526	4	Rondelle				
15	MAC3AS00878	4	Ecrou				
16	MAC2AS03187	2	Aile				
17	MAC2AS02525	2	Vis				
18	MAC3AS00878	2	Ecrou				
19	MAC2AS02526	2	Rondelle				
20	MAC2AS03737	2	Rondelle				
21	MAC2AS03738	2	Vis				

Version essieux / Axle version

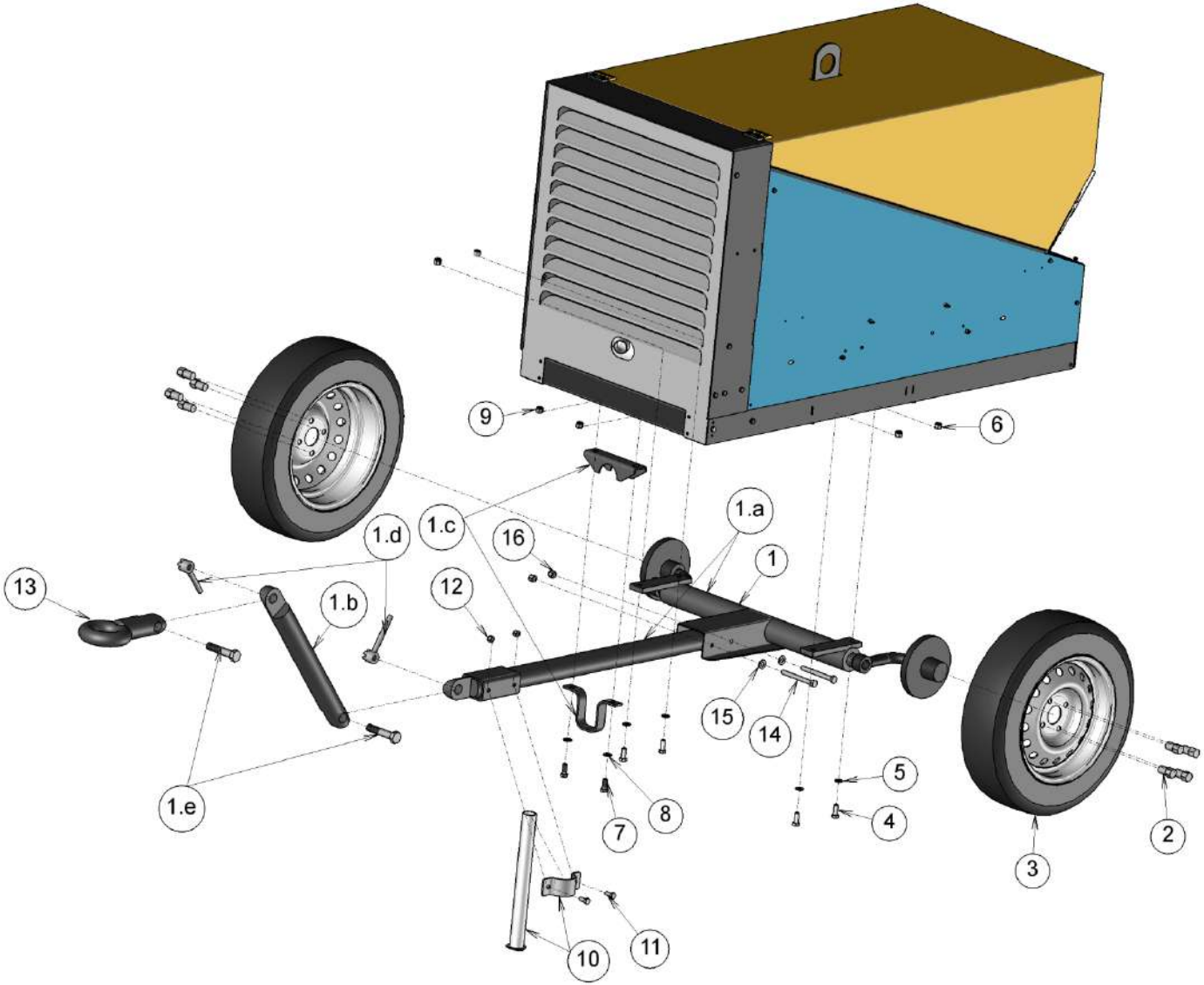

Version Non Freiné/ Non Braked Version					Version Freiné/ Braked version				
Rep	**Ref**	**Qte**	**Description**	**Description**	**Rep**	**Ref**	**Qte**	**Description**	**Description**
1	MAC2AS02271	1	Essieu complet	Complete axle 750 KG	1	MAC2AS03225	1	Essieu complet	Axle
1.a	MAC2KF06399	-	PR KIT ESSIEUX + TIMON	Spare AXLE + FIX TOWBAR	1.d	MAC2AS05946	-	PR Manette	Spare: FASTENING HANDLE
1.b	MAC2AS03928	-	PR Timon mobile	Spare: Mobile towbar NF	1.e	MAC2AS05947	-	PR Axe fixation	Spare : FASTENING AXLE
1.c	MAC2AS03929	-	PR Bride fixation centrale	Spare: Central fastening flange	2	MAC2AS03303	8	Fourniture essieu Vis	Supply axle Screw
1.d	MAC2AS05946	-	PR Manette	Spare: FASTENING HANDLE	3	MAC2AS05296	2	Roue	Wheel
1.e	MAC2AS05947	-	PR Axe fixation	Spare : FASTENING AXLE	4	MAC2AS02489	4	Vis	Screw
2	MAC2AS03303	8	Fourniture essieu Vis	Supply axle Screw	5	MAC2AS02523	4	Rondelle	Washer
3	MAC2AS05296	2	Roue	Wheel	6	MAC2AS02488	4	Ecrou	Nut
4	MAC2AS02489	4	Vis	Screw	7	Fourniture bride	2	Vis	Supply axle Screw
5	MAC2AS02523	4	Rondelle	Washer	8	Fourniture bride	2	Rondelle	Supply axle Washer
6	MAC2AS02488	4	Ecrou	Nut	9	Fourniture bride	2	Ecrou	Supply axle Nut
7	Fourniture bride	2	Vis	Supply axle Screw	10	MAC2AS02279	1	Béquille	Stand
8	Fourniture bride	2	Rondelle	Supply axle Washer	Option	MAC2AS03477	-	Option : Roue jockey	Option JOCKEY WHEEL
9	Fourniture bride	2	Ecrou	Supply axle Nut	11	Fourniture béquille	2	Vis	Supply stand Screw
10	MAC2AS02279	1	Béquille	Stand	12	Fourniture béquille	2	Ecrou	Supply stand Nut
Option	MAC2AS03477	-	Option : Roue jockey	Option JOCKEY WHEEL	13	MAC2AS03236	1	Anneau 68x42	TOWING EYE 68*42 NF
11	Fourniture béquille	2	Vis	Supply stand Screw	Option	MAC2AS03233	-	Anneau 45x31	TOWING EYE 45*31 NF
12	Fourniture béquille	2	Ecrou	Supply stand Nut	Option	MAC2AS03234	-	Anneau DIN 40	TOWING EYE DIN 40 NF
13	MAC2AS03231	1	Anneau 68x42	TOWING EYE 68*42 NF	Option	MAC2AS03235	-	Anneau 76x42	TOWING EYE 76*42 NF
Option	MAC2AS03228	-	Anneau 45x31	TOWING EYE 45*31 NF	Option	MAC2AS03237	-	Tête d'attelage	COUPLING BALL
Option	MAC2AS03229	-	Anneau DIN 40	TOWING EYE DIN 40 NF					
Option	MAC2AS03230	-	Anneau 76x42	TOWING EYE 76*42 NF					
Option	MAC2AS03232	-	Tête d'attelage	COUPLING BALL	-	MAC2AS03931	-	PR : Essieu monté FR	Spare AXLE SPARE
					-	MAC2AS03932	-	PR : Cable frein arrière gauche	Spare REAR BRAKE CABLE LEFT
					-	MAC2AS03933	-	PR : Cable frein arrière droit	Spare REAR BRAKE CABLE RIGHT
					-	MAC2AS03934	-	PR : Timon fixe FR	Spare FIX TOWBAR SPARE
					-	MAC2AS03935	-	PR : Timon mobil FR	Spare MOBILE TOWBAR NF
					-	MAC2AS03936	-	PR : Timon dynamique	Spare DYNAMIC TOWBAR
					-	MAC2AS03937	-	PR : Cable de rupture	Spare SAFETY OPERATING CABLE
					-	MAC2AS03929	-	PR Bride fixation centrale	Spare CENTRAL FASTENING FLANGE

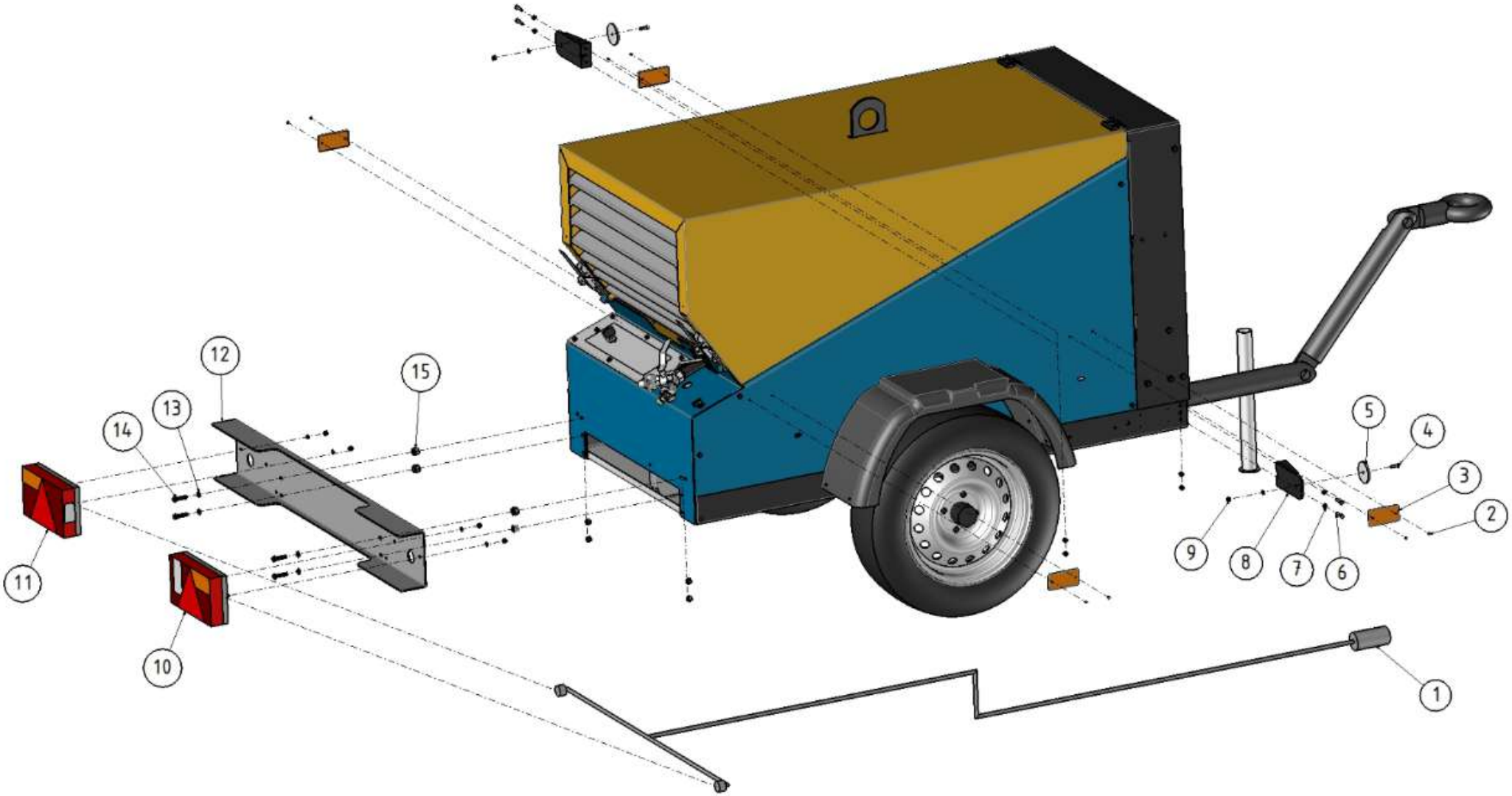
1
2
3
4
5
6
7
8
9
10
11
12
13
14
15

Repère	Référence	Nombre	Désignation	Repère	Référence	Nombre	Désignation
1	MAC2AP04723	1	Faisceau				
2	MAC2AS03366	8	Rivet				
3	MAC2AS03193	4	Catadioptre				
4	MAC2AS03313	2	Vis				
5	MAC2AS03184	2	Catadioptre				
6	MAC2AS02609	4	Vis				
7	MAC2AS02526	10	Rondelle				
8	MAC2AS03857	2	Support				
9	MAC3AS00878	10	Ecrou				
10	MAC2AS05206	1	Feu droit				
11	MAC2AS05207	1	Feu gauche				
12	MAC2AP04612	1	Fixation				
13	MAC2AS02536	4	Rondelle				
14	MAC2AS02539	4	Vis				
15	MAC2AS02488	4	Ecrou				

Lexique / Glossary

English 1/3									
MAC2AF03284	Screw	MAC2AP02383	Support	MAC2AP03346	Delivery pipe	MAC2AP05057	Full frame	MAC2AS02424	Union
MAC2AP02272	Pulley	MAC2AP02386	Fixing tank	MAC2AP03349	Tank	MAC2AP05067	Reinforcement	MAC2AS02425	Elbow
MAC2AP02290	Nipple	MAC2AP02387	Pulley	MAC2AP03355	Pulley	MAC2AP05078	Seal	MAC2AS02438	Filter + Flange
MAC2AP02295	Support	MAC2AP02408	Cap	MAC2AP03362	Air hose	MAC2AP05127	Support air end	MAC2AS02439	Air filter
MAC2AP02301	Frame	MAC2AP02450	Spring, cylinder	MAC2AP03397	Silencer	MAC2AP05194	Fixing	MAC2AS02443	Kit expansion tank
MAC2AP02302	Panel	MAC2AP02476	Fixing washer	MAC2AP03400	Support	MAC2AP05195	Fixing	MAC2AS02444	Kit gasoline filter
MAC2AP02303	Hood	MAC2AP02534	Stud	MAC2AP03401	Bumper guard	MAC2AP05322	Fixing	MAC2AS02448	Tringle rod
MAC2AP02312	Hose equipped	MAC2AP02546	Stud air end	MAC2AP03402	Bumper guard	MAC2AP05424	Fixing	MAC2AS02463	Collar
MAC2AP02314	Hose	MAC2AP02552	Radiator Foam	MAC2AP03407	Plate	MAC2AP05545	Grate	MAC2AS02464	Collar
MAC2AP02315	Hose	MAC2AP02567	Lock controller	MAC2AP03478	Pulley	MAC2AS02028	Radiator	MAC2AS02465	Collar
MAC2AP02316	Separator	MAC2AP02587	Support air end	MAC2AP03568	Union	MAC2AS02271	Axle	MAC2AS02466	Collar
MAC2AP02318	Dip tube	MAC2AP02588	Seal air end	MAC2AP03579	Trave	MAC2AS02279	Stand equipped	MAC2AS02467	Seal
MAC2AP02325	Hose equipped	MAC2AP02589	Seal engine	MAC2AP03640	Case	MAC2AS02282	Wheel	MAC2AS02468	Seal
MAC2AP02329	Cable harness	MAC2AP03189	Protection	MAC2AP03654	Trave	MAC2AS02287	AIR END	MAC2AS02470	Seal
MAC2AP02331	Fastener	MAC2AP03208	Battery cable +	MAC2AP03676	Sleeve	MAC2AS02289	Elbow	MAC2AS02478	Tee
MAC2AP02333	Tank support	MAC2AP03209	Battery cable -	MAC2AP03680	Air hose	MAC2AS02291	Plug	MAC2AS02482	Screw
MAC2AP02338	Full frame	MAC2AP03216	Delivery pipe	MAC2AP03727	Sleeve	MAC2AS02292	Probe	MAC2AS02483	Screw
MAC2AP02339	Support	MAC2AP03221	Spacer	MAC2AP03896	Sticker 2000	MAC2AS02293	Union	MAC2AS02484	Nut
MAC2AP02340	Brace	MAC2AP03246	Hose	MAC2AP04168	Fastener	MAC2AS02296	Cylinder	MAC2AS02485	Screw
MAC2AP02341	Brace	MAC2AP03247	Sticker	MAC2AP04169	Fixing	MAC2AS02298	Strape	MAC2AS02486	Screw
MAC2AP02342	Stand	MAC2AP03251	Sticker	MAC2AP04538	Separator	MAC2AS02299	Silent block	MAC2AS02487	Screw
MAC2AP02343	Side panel	MAC2AP03252	Sticker	MAC2AP04553	Tensioner	MAC2AS02305	Union	MAC2AS02488	Locknut
MAC2AP02344	Side panel	MAC2AP03253	Sticker	MAC2AP04594	Support	MAC2AS02307	Valve	MAC2AS02489	Screw
MAC2AP02345	Trave	MAC2AP03254	Sticker	MAC2AP04601	Stud	MAC2AS02308	Nipple	MAC2AS02492	Screw
MAC2AP02346	Screw	MAC2AP03258	Sticker	MAC2AP04602	Pulley	MAC2AS02309	Oil filter	MAC2AS02494	Washer
MAC2AP02350	Grate	MAC2AP03259	Sticker	MAC2AP04603	Spacer	MAC2AS02311	Nipple	MAC2AS02497	Screw
MAC2AP02353	Pipe	MAC2AP03280	Support	MAC2AP04604	Fixing	MAC2AS02317	Separator element	MAC2AS02498	Screw
MAC2AP02354	Pipe	MAC2AP03299	Hose equiped	MAC2AP04606	Support	MAC2AS02320	Hose	MAC2AS02499	Fan
MAC2AP02359	Support air end	MAC2AP03300	Hose equiped	MAC2AP04608	Union	MAC2AS02321	Regulator	MAC2AS02500	Stud
MAC2AP02360	Rear engine support	MAC2AP03301	Hose equiped	MAC2AP04613	Grate	MAC2AS02322	Vacuum valve	MAC2AS02518	Pre filter
MAC2AP02361	Engine support	MAC2AP03302	Hose equiped	MAC2AP04614	Grate	MAC2AS02332	Fuel tank	MAC2AS02523	Washer
MAC2AP02362	Gasoline filter	MAC2AP03312	Wing support	MAC2AP04754	Support	MAC2AS02347	Seal	MAC2AS02525	Screw
MAC2AP02371	Protection	MAC2AP03334	Sticker	MAC2AP04755	Protection	MAC2AS02349	Toggle	MAC2AS02526	Washer
MAC2AP02378	Controller case	MAC2AP03335	Sticker	MAC2AP04762	Separator plug	MAC2AS02374	Compass	MAC2AS02527	Washer
MAC2AP02382	Protection	MAC2AP03336	Air hose	MAC2AP04766	Plug	MAC2AS02423	Elbow	MAC2AS02531	Nut

English 2/3									
MAC2AS02532	Washer	MAC2AS03226	Tringle rod	MAC2AS03737	Washer	MAC2AS04633	Nipple	MAC2AS05161	Seal
MAC2AS02533	Washer	MAC2AS03228	Towing eye	MAC2AS03738	Screw	MAC2AS04637	Seal	MAC2AS05162	Hydraulic hose
MAC2AS02535	Screw	MAC2AS03229	Towing eye	MAC2AS03760	Inlet valve	MAC2AS04639	Vacuum valve	MAC2AS05171	Screw
MAC2AS02536	Washer	MAC2AS03230	Towing eye	MAC2AS03857	Support	MAC2AS04640	Regulator	MAC2AS05172	Nut
MAC2AS02537	Spacer	MAC2AS03231	Towing eye	MAC2AS03925	Tank stainer	MAC2AS04642	Hose air oil	MAC2AS05173	Collar
MAC2AS02538	Screw	MAC2AS03232	Coupling ball	MAC2AS03926	Axle spare	MAC2AS04643	Plug	MAC2AS05184	KEY CONTACTOR
MAC2AS02539	Screw	MAC2AS03233	Towing eye	MAC2AS03927	Fix towbar NF	MAC2AS04645	Seal	MAC2AS05186	SAFETY RELAY
MAC2AS02541	Complete valve	MAC2AS03234	Towing eye	MAC2AS03928	Mobile towbar NF	MAC2AS04648	Flange	MAC2AS05187	ORANGE LIGHT
MAC2AS02543	Elbow	MAC2AS03235	Towing eye	MAC2AS03929	Central fastening	MAC2AS04659	Plug	MAC2AS05188	RED LIGHT
MAC2AS02545	Nut	MAC2AS03236	Towing eye	MAC2AS03930	Fastening handle kit	MAC2AS04694	Plug	MAC2AS05206	HEAD LAMP (R)
MAC2AS02551	Collar	MAC2AS03237	Coupling ball	MAC2AS03931	Equipped axle NF	MAC2AS04760	Separator element	MAC2AS05207	HEAD LAMP (L)
MAC2AS02559	Washer	MAC2AS03238	Seal	MAC2AS03932	Rear brake cable	MAC2AS04761	Separator cover	MAC2AS05228	Accelerator brake
MAC2AS02564	Tee	MAC2AS03239	Pump fuel	MAC2AS03933	Rear brake cable	MAC2AS04763	Gauge	MAC2AS05263	Alternator
MAC2AS02576	Air filter	MAC2AS03241	Washer	MAC2AS03934	Fix towbar NF	MAC2AS04765	Seal	MAC2AS05264	Solenoid
MAC2AS02581	Nipple	MAC2AS03248	Fuel filter	MAC2AS03935	Mobile towbar NF	MAC2AS04767	Plonger tube	MAC2AS05265	CALORSTAT
MAC2AS02609	Screw	MAC2AS03249	Oil filter	MAC2AS03936	Dynamic towbar	MAC2AS04768	Union	MAC2AS05269	JOINT TURBO
MAC2AS02636	Gate	MAC2AS03250	Belt	MAC2AS03937	Safety operating	MAC2AS04771	Hydraulic hose	MAC2AS05296	WHEEL
MAC2AS03179	Ball joint	MAC2AS03275	Cable harness	MAC2AS04088	Hour counter	MAC2AS04772	Hydraulic hose	MAC2AS05439	STARTER
MAC2AS03183	Reflex light	MAC2AS03303	Screw	MAC2AS04209	Collar	MAC2AS04773	Hydraulic hose	MAC2AS05463	SERVICE KIT INTAKE
MAC2AS03184	Reflex light	MAC2AS03313	Screw	MAC2AS04434	Valve	MAC2AS04814	MANOMETER	MAC2AS05493	Hydraulic hose
MAC2AS03187	Wing	MAC2AS03315	Screw	MAC2AS04481	Key	MAC2AS05005	Union	MAC2AS05494	Hydraulic hose
MAC2AS03190	Nut	MAC2AS03316	Union	MAC2AS04605	Strap	MAC2AS05028	Exhaust collar	MAC2AS05495	Hydraulic hose
MAC2AS03191	Washer	MAC2AS03342	Belt	MAC2AS04618	Fuel tank	MAC2AS05046	Plug	MAC2AS05496	Hydraulic hose
MAC2AS03193	Reflex light	MAC2AS03343	Screw	MAC2AS04619	Battery	MAC2AS05080	Air filter	MAC2AS05497	Hydraulic hose
MAC2AS03197	Joint	MAC2AS03363	Seal	MAC2AS04620	Union	MAC2AS05081	Air filter	MAC2AS05498	Hydraulic hose
MAC2AS03198	Screw	MAC2AS03366	Rivet	MAC2AS04621	Clamping shells	MAC2AS05123	Screw	MAC2AS05499	Hydraulic hose
MAC2AS03199	Screw	MAC2AS03386	Belt	MAC2AS04622	Clamping ring	MAC2AS05146	Relay holder	MAC2AS05500	Hydraulic hose
MAC2AS03200	Screw	MAC2AS03387	Gaine	MAC2AS04623	Clamping ring	MAC2AS05148	Timing relay	MAC2AS05505	Hydraulic hose
MAC2AS03203	Hinge	MAC2AS03405	Nut	MAC2AS04624	Belt	MAC2AS05149	FIXING FUSE BOX	MAC2KS03888	Spare: Wired light
MAC2AS03204	Collar	MAC2AS03477	Jockey wheel	MAC2AS04625	Oil filter	MAC2AS05150	FUSE BOX	MAC2KS03889	Spare: Wired light
MAC2AS03206	Screw	MAC2AS03480	Screw	MAC2AS04626	Support oil filter	MAC2AS05151	FUSE BOX	MAC3AS00831	O-ring
MAC2AS03220	Handle	MAC2AS03506	Engine	MAC2AS04627	Union	MAC2AS05152	FUSE	MAC3AS00878	Nut
MAC2AS03222	Plug	MAC2AS03507	Engine	MAC2AS04628	Injecting hose	MAC2AS05153	FUSE	MAC3AS00888	Screw
MAC2AS03223	Plug	MAC2AS03566	Collar	MAC2AS04629	Air end	MAC2AS05159	Seal	MAC3AS00913	Nut
MAC2AS03225	Axle	MAC2AS03685	Tank cap	MAC2AS04631	Nipple	MAC2AS05160	Plug	MAC3AS01830	O-ring

English 3/3									
MAC3AS02098	Nut								
MAC3AS02496	Washer								
MAC5AS00716	Screw								
MAC5AS00760	Screw								
MAC5AS00773	O-ring								
MAC5AS00782	Plug								
MAC5AS02041	Nipple								
MAC5AS02047	Elbow								
MAC5AS02058	UNION TEE								
MAC5AS02060	Union								
MAC5AS02112	Union								
MAC5AS02113	Union								
MAC5AS05001	Screw								
MAC9AS02116	Safety valve								
MAC9AS02214	Hose								
MAC9AS02427	Hose								
MAC9AS04769	Safety valve								